GESAMT - PROGRAMM

HSH GERMANY

GENERAL CATALOGUE

Mit Exklusiv-Programm:

HSH GERMANY

ARMAMIX ARMATUREN GERMANY

BENKISER

Henkel

close to the water

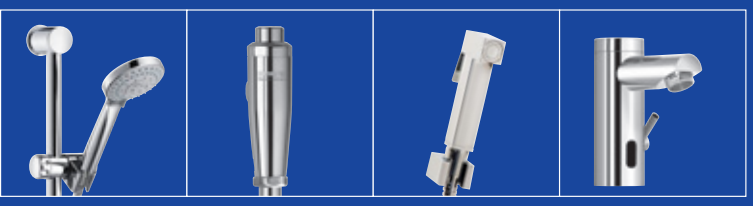

www.han-sanitaer.com

Inhalt - Contents

		Page
Einhebel-Mischer / Single Lever Mixers		
	metroLINE	3
	CITYLINE	5
	Falcon LINE	6
	CLASSIC-LINE	8
	ECO-LINE	10
Nostalgie-Armaturen / Luxury Mixers		
	Nostalgic-LINE	12
	fashion-LINE	13
	Thermo-LINE	13
Zweigriff-Armaturen / Standard Mixers	ARMAMIX	14
Ventile / Valves	BENKISER	18
Griffe / Handles	ARMAMIX	19
Ersatzteile / Spare Parts	ARMAMIX	20
Auslaufventile / Bibcocks	ARMAMIX	21
Druckspüler / Flush Valves	BENKISER	22
Selbstschluss-Ventile / Self Closing Valves	BENKISER	25
Verchromte Messing Fittings / C.P. Brass Fittings		28
Flaschensifons / Bottle Traps		30
Ablaufarmaturen / Traps		32
Ersatzteile für Ablaufarmaturen / Spare Parts for Traps		34
Wannenabläufe und Zubehör / Bath Wastes and Accessories		35
Brausegarnituren / Shower Sets	Spektra SHOWER SET	36
Kopf- & Handbrausen / Wall & Hand Showers		37
Bidet-Brausegarnituren / Bidet-Shower Sets	Shattaf	38
Flexible Schläuche / Flexible Hoses		40
Ausstattungsarmaturen / Bathroom Appliances	HOTEL-LINE	42
Standard Serie / Standard Appliances		43
Befestigungsmaterial / Fixing Sets		44
Tangit / PTFE Band	Henkel	45
Verschiedenes / Various		46
Heizkörperventile / Radiator Valves		46

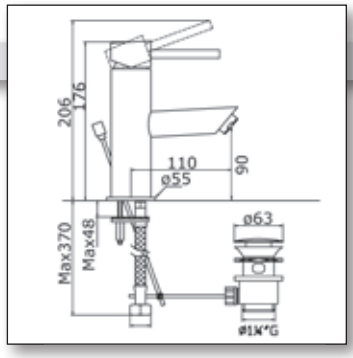

Art. H 802M FM00

Waschtisch-Batterie mit Zugstangen-Ablaufgarnitur 1.1/4", mit flexiblen Anschlussschläuchen

Washbasin Mixer with Pop-up-waste 1.1/4", with Flexible Connections

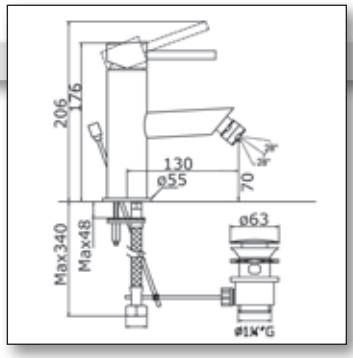

Art. H 804M FM00

Bidet-Batterie

mit Zugstangen-Ablaufgarnitur 1.1/4", mit flexiblen Anschlussschläuchen

Bidet Mixer

with Pop-up-waste 1.1/4", with Flexible Connections

Art. H 802M FM0T

Wie Art. H 802M FM00, jedoch in „Titan"-Oberfläche, besonders passend zu Edelstahl-Becken

As Art. H 802M FM00, but in Titanium Finish, perfect for Stainless Steel Bowls

Art. H 518M 0000

METRO Brausegarnitur bestehend aus Handbrause, verstellbarem Wandhalter und Metallbrauseschlauch 150cm

METRO Shower Set complete with Handshower, Swivel Wall Support and Metal Flexible Hose 150cm long

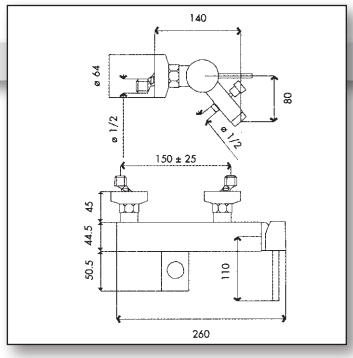

Art. H 806M 0000

Wannenfüll- und Brausebatterie mit automatischem Umsteller mit 1/2" Anschluss für Brauseschlauch

Bath and Shower Mixer with Automatic Diverter with 1/2" Connection for Flexible Hose

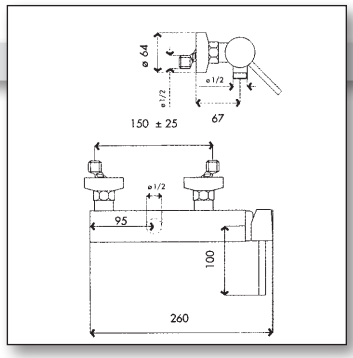

Art. H 807M 0000

Brausebatterie ohne Brausegarnitur mit 1/2" Anschluss für Brauseschlauch

Shower Mixer without Showerset with 1/2" Connection for Flexible Hose

Single Lever Mixers

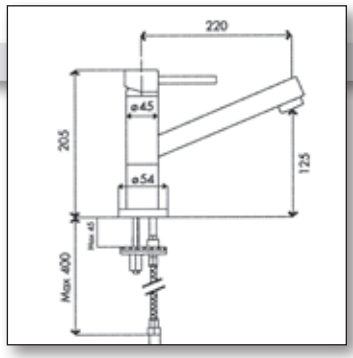

Art. H 808M F000

Spültisch-Batterie mit schwenkbarem Auslauf, mit flex. Anschlussschläuchen

Kitchen Sink Mixer with Swivel Spout, with Flexible Connections

Art. H 808M FM0T

Wie oben, in „Titan"-Oberfläche, besonders passend zu Edelstahl-Küchenspülen
As above, but in Titanium Finish, perfect to Stainless Steel Kitchen Sinks

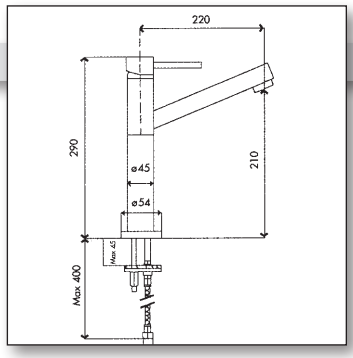

Art. H 800M F000

Waschtisch-Batterie hohe Ausführung, passend
für Auflagebecken mit flexiblen Anschlussschläuchen,
ohne Zugstangen-Ablaufgarnitur

High Basin Mixer without Pop-up-waste
For Lay-On Basins or Bowls
with Flexible Connections

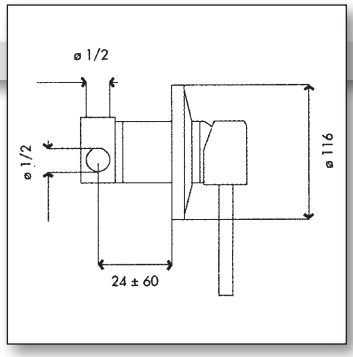

Art. H 816M 0000

Unterputz Brausebatterie, Wandplatte Ø 116 mm
Concealed Shower Mixer with Wall Escutcheon Ø 116 mm

Art. H 815M 0000 (ohne Abb. / without photo)

Unterputz Wannenfüll- und Brausebatterie
mit automatischem Umsteller, Wandplatte Ø 155 mm
Concealed Bath and Shower Mixer
with Automatic Diverter, Wallescutecheon Ø 155 mm

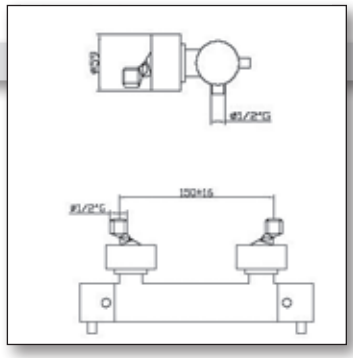

Art. H 950M 0000

Thermostat-Brausebatterie
mit 1/2" Anschluss für Brauseschlauch

Thermostatic Shower Mixer
with Connection 1/2" for Flexible Hose

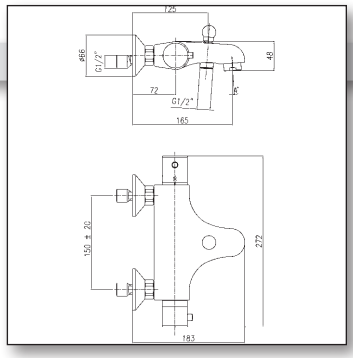

Art. H 956M 0000

Thermostat-Wannenfüll- und Brausebatterie
mit automatischem Umsteller,
mit 1/2" Anschluss für Brauseschlauch

Thermostatic Bath and Shower Mixer
with Automatic Diverter,
with Connection 1/2" for Flexible Hose

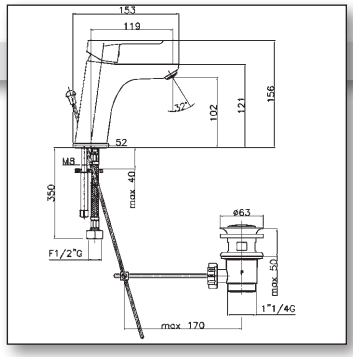

Art. H 802C FMH0

Waschtisch-Batterie, hohes Model mit Zugstangen-Ablaufgarnitur 1.1/4", mit flexiblen Anschlussschläuchen

Washbasin Mixer, high Model with Pop-up-waste 1.1/4", with Flexible Connections

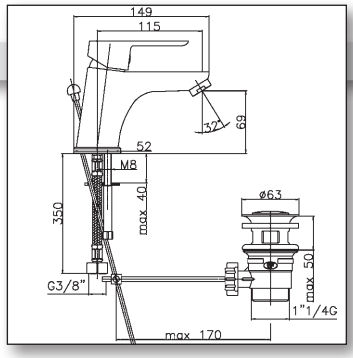

Art. H 802C FM00

Waschtisch-Batterie mit Zugstangen-Ablaufgarnitur 1.1/4", mit flexiblen Anschlussschläuchen

Washbasin Mixer with Pop-up-waste 1.1/4", with Flexible Connections

CITYLINE
Weitere Modelle auf Anfrage !
Further Models on request !

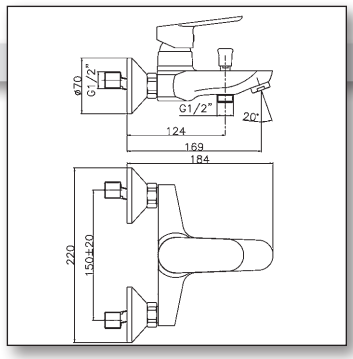

Art. H 806C 0000

Wannenfüll- und Brausebatterie
mit automatischem Umsteller

Bath and Shower Mixer
with Automatic Diverter

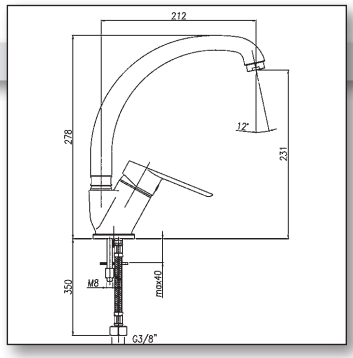

Art. H 812C F000

Spültisch-Batterie im V-Design mit schwenkbarem Auslauf, mit flexiblen Anschlussschläuchen

Kitchen Sink Mixer in V-Shape Design with Swivel Spout, with Flexible Connections

Art. H 817C 0000

Shattaf Brausebatterie 1/2"
Shattaf Shower Mixer 1/2"

Art. H 555R 0000

HSH Shattaf Set
verchromt mit Halter und verchromten Brauseschlauch 1/2" x 120 cm

HSH Shattaf Set
chromed with Wall Support and chromed Flex. Hose 1/2" x 120 cm

Art. H 811C 0000

Wand Spültisch-Batterie
mit schwenkbarem Auslauf

Wall Sink Mixer
with Swivel Spout

Einhebel-Mischer

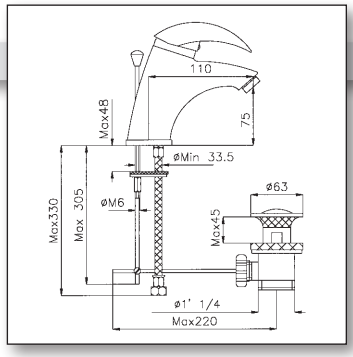

Art. H 802S FM00

Waschtisch-Batterie mit Zugstangen-Ablaufgarnitur 1.1/4", mit flexiblen Anschlussschläuchen

Washbasin Mixer with Pop-up-waste 1.1/4", with Flexible Connections

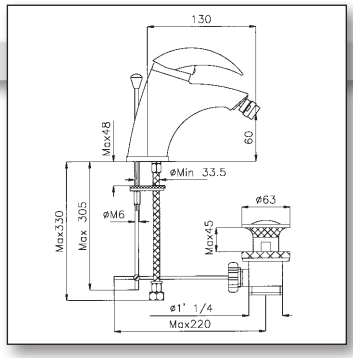

Art. H 804S FM00

Bidet-Batterie mit Zugstangen-Ablaufgarnitur 1.1/4", mit flexiblen Anschlussschläuchen

Bidet Mixer with Pop-up-waste 1.1/4", with Flexible Connections

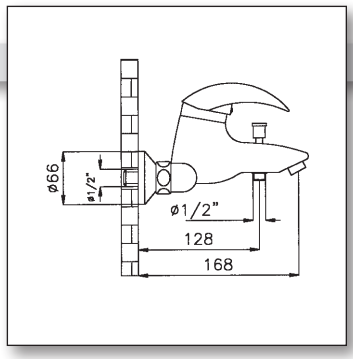

Art. H 805S 0000

Wannenfüll- und Brausebatterie mit automatischem Umsteller, komplett mit Brausegarnitur bestehend aus Handbrause, Wandhalter und Metallbrauseschlauch 150 cm

Bath and Shower Mixer with Automatic Diverter, complete with Handshower, Wall Support and Metal Flexible Hose 150 cm long

Art. H 806S 0000

Wie oben, jedoch ohne Brausegarnitur
As above but without Handshower Set

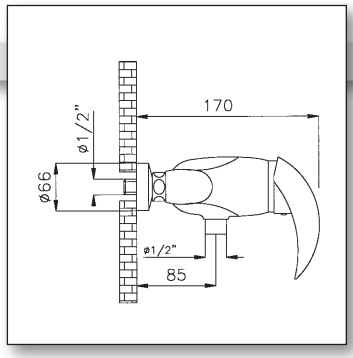

Art. H 807S 0000

Brausebatterie ohne Brausegarnitur
Shower Mixer without Handshower Set

Art. H 817S 0000

Wie oben, jedoch mit Brausegarnitur bestehend aus Handbrause, Wandhalter und Metallbrauseschlauch 150 cm
As about, but with Handshower, Wall Support and Metal Flexible Hose 150 cm long

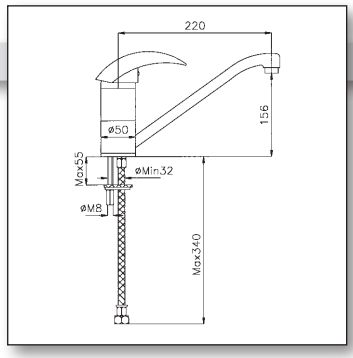

Art. H 808S F000

Spültisch-Batterie mit schwenkbarem Auslauf, mit flexiblen Anschlussschläuchen

Kitchen Sink Mixer with Swivel Spout, with Flexible Connections

Single Lever Mixers

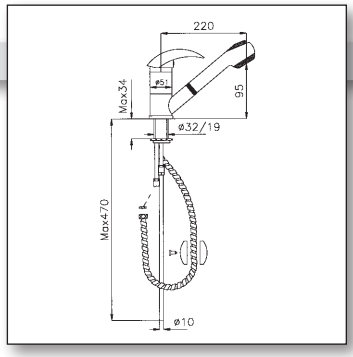

Art. H 810S F000

Spültisch-Batterie mit herausziehbarer Handbrause,
mit automatischer Umstellung Brause/Strahl,
mit flexiblen Anschlussschläuchen

Kitchen Sink Mixer with Extractable Handspray,
with Automatic Diverter: Spray/Jet,
with Flexible Connections

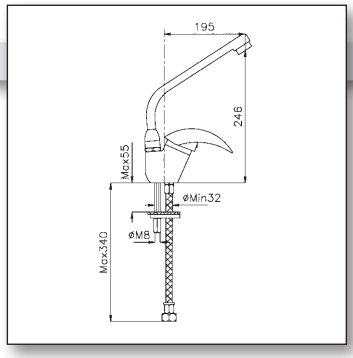

Art. H 812S F000

Spültisch-Batterie im V-Design mit schwenkbarem Auslauf,
mit flexiblen Anschlussschläuchen

Kitchen Sink Mixer in V-Shape Design with Swivel Spout,
with Flexible Connections

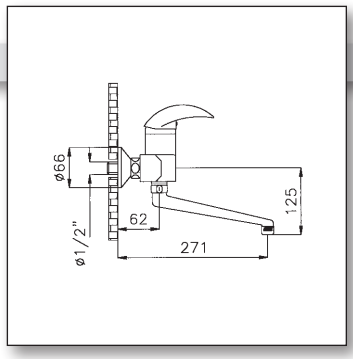

Art. H 811S 0000

Wandspültisch-Batterie mit schwenkbarem Auslauf

Wall Sink Mixer with Swivel Spout

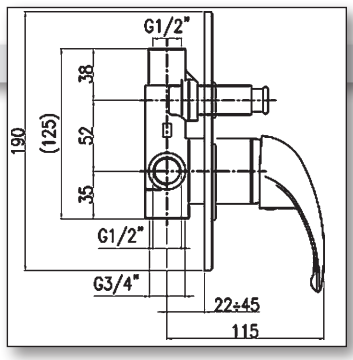

Art. H 815S 0000

Unterputz Wannenfüll- und Brausebatterie
mit automatischem Umsteller, Wandplatte,
Kopfbrausen und Wanneneinläufe auf Anfrage

Concealed Bath and Shower Mixer
with Automatic Diverter and Wall Escutcheon Ø 186 mm,
Headshowers and Spouts for Bathtubs on request

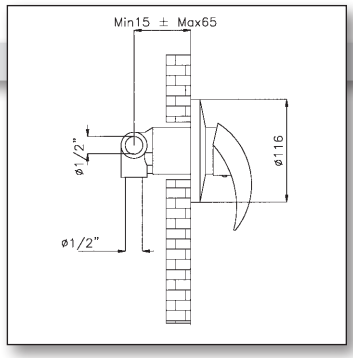

Art. H 816S 0000

Unterputz Brausebatterie, Wandplatte,
Kopfbrausen auf Anfrage

Concealed Shower Mixer with Wall Escutcheon Ø 116 mm,
Headshowers on request

Einhebel-Mischer

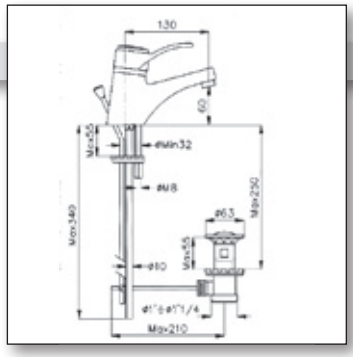

Art. H 802H FM00

Waschtisch-Batterie mit Zugstangen-Ablaufgarnitur 1.1/4", mit flexiblen Anschlussschläuchen

Washbasin Mixer with Pop-up-waste 1.1/4", with Flexible Connections

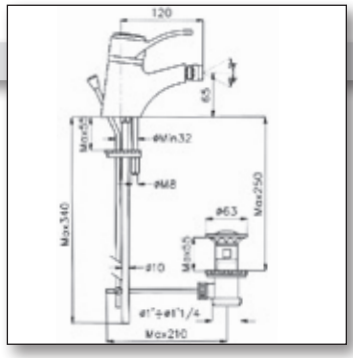

Art. H 804H FM00

Bidet-Batterie mit Zugstangen-Ablaufgarnitur 1.1/4", mit flexiblen Anschlussschläuchen

Bidet Mixer with Pop-up-waste 1.1/4", with Flexible Connections

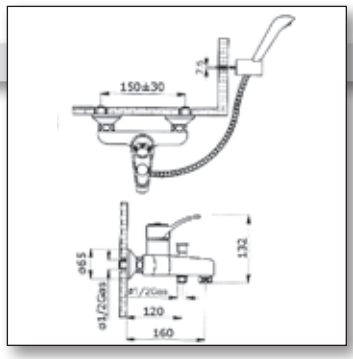

Art. H 805H 0000

Wannenfüll- und Brausebatterie mit automatischem Umsteller, komplett mit Brausegarnitur bestehend aus Handbrause, Wandhalter und Metallbrauseschlauch 150 cm

Bath and Shower Mixer with Automatic Diverter, complete with Handshower, Wall Support and Metal Flexible Hose 150 cm long

Art. H 806H 0000 — Wie oben, jedoch ohne Brausegarnitur
As above but without Handshower Set

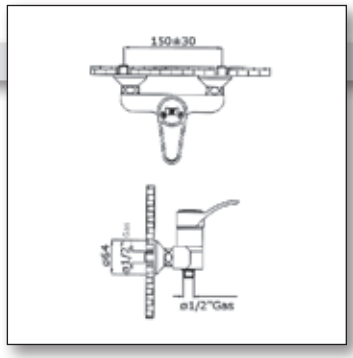

Art. H 817H 0000

Brausebatterie komplett mit Brausegarnitur bestehend aus Handbrause, Wandhalter und Metallbrauseschlauch 150 cm

Shower Mixer complete with Handshower, Wall Support and Metal Flexible Hose 150 cm long

Art. H 807H 0000 — Wie oben, jedoch ohne Brausegarnitur
As above but without Handshower Set

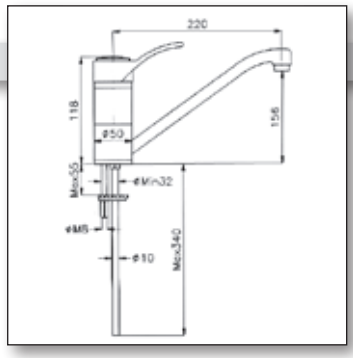

Art. H 808H F000

Spültisch-Batterie mit schwenkbarem Auslauf, mit flexiblen Anschlussschläuchen

Kitchen Sink Mixer with Swivel Spout, with Flexible Connections

Single Lever Mixers

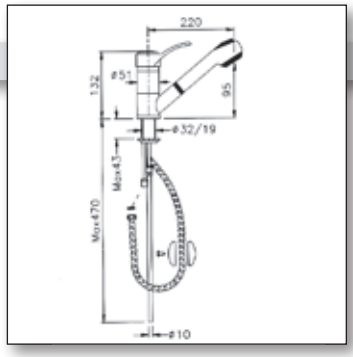

Art. H 810H F000

Spültisch-Batterie mit herausziehbarer Handbrause mit automatischer Umstellung Brause/Strahl, mit flexiblen Anschlüssen

Kitchen Sink Mixer with Extractable Handspray with Automatic Diverter: Spray/Jet, with Flexible Connections

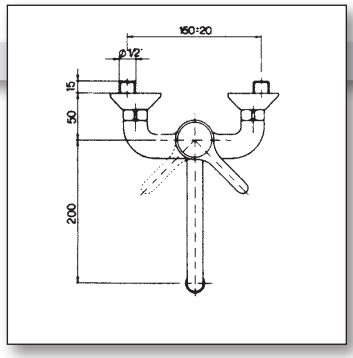

Art. H 811H 0000

Wandspültisch-Batterie mit schwenkbarem Auslauf

Wall Sink Mixer with Swivel Spout

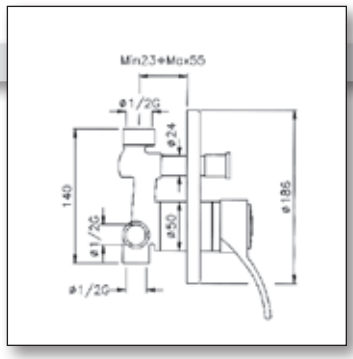

Art. H 815H 0000

Unterputz Wannenfüll- und Brausebatterie mit automatischem Umsteller, Wandplatte Ø 186 mm, Kopfbrausen und Wanneneinläufe auf Anfrage

Concealed Bath and Shower Mixer with Automatic Diverter and Wall Escutcheon Ø 186 mm, Headshowers and Spouts for Bathtubs on request

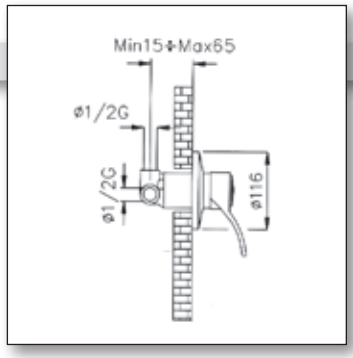

Art. H 816H 0000

Unterputz Brausebatterie, Wandplatte Ø 116 mm, Kopfbrausen auf Anfrage

Concealed Shower Mixer with Wall Escutcheon Ø 116 mm, Headshowers on request

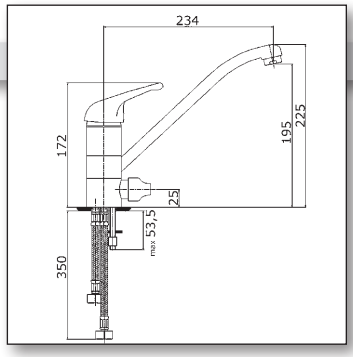

Art. H 820H 0000

Einloch Batterie mit Umsteller für 3. Zulauf für gefiltertes Wasser, mit flexiblen Anschlussschläuchen

Single Hole Sink Mixer with Diverter for 3rd Inlet for Filtered Water, with Flexible Connections

Spezialarmatur !
Special Mixer !

Einhebel-Mischer

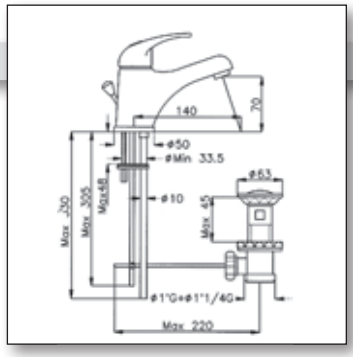

Art. A 802A FM00

Waschtisch-Batterie mit Metall-Zugstangen-Ablaufgarnitur 1.1/4", mit flexiblen Anschlussschläuchen
Washbasin Mixer with Metal Pop-up-waste 1.1/4", with Flexible Connections

Art. A 802A FP00

Wie oben, mit Zugstangen-Ablaufgarnitur (Kunststoff)
As above, with PVC Pop-up-waste

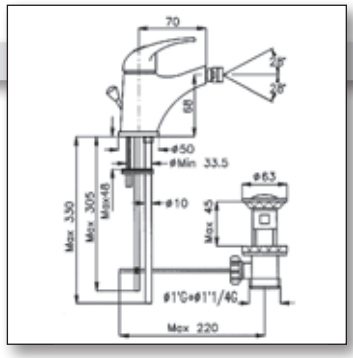

Art. A 804A FM00

Bidet-Batterie mit Metall Zugstangen-Ablaufgarnitur 1.1/4", mit flexiblen Anschlussschläuchen
Bidet Mixer with Metal Pop-up-waste 1.1/4", with Flexible Connections

Art. A 804A FP00

Wie oben, mit Zugstangen-Ablaufgarnitur (Kunststoff)
As above, with PVC Pop-up-waste

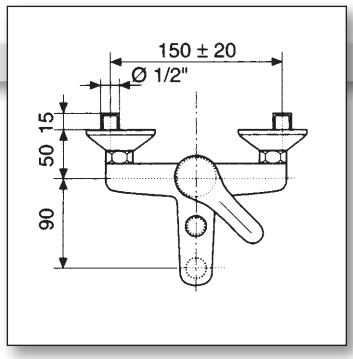

Art. A 805A 0000

Wannenfüll- und Brausebatterie mit automatischem Umsteller, komplett mit Brausegarnitur bestehend aus Handbrause, Wandhalter und Metallbrauseschlauch 150 cm

Bath and Shower Mixer with Automatic Diverter, complete with Handshower, Wall Support and Metal Flexible Hose 150 cm long

Art. A 806A 0000

Wie oben, jedoch ohne Brausegarnitur
As above but without Handshower Set

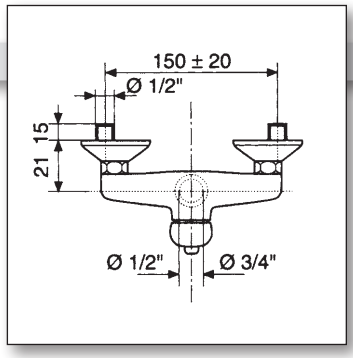

Art. A 817A 0000

Brausebatterie mit Brausegarnitur bestehend aus Handbrause, Wandhalter und Metallbrauseschlauch 150 cm

Shower Mixer complete with Handshower, Wall Support and Metal Flexible Hose 150 cm long

Art. A 807A 0000

Brausebatterie ohne Brausegarnitur
Shower Mixer without Shower Set

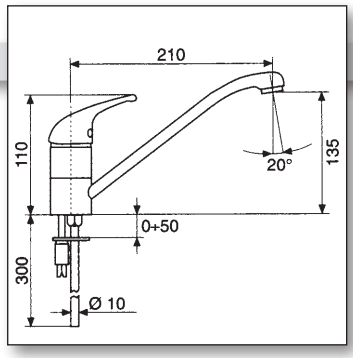

Art. A 808A F000

Spültisch-Batterie mit schwenkbarem Auslauf, mit flexiblen Anschlussschläuchen

Kitchen Sink Mixer with Swivel Spout, with Flexible Connections

Single Lever Mixers

HSH GERMANY

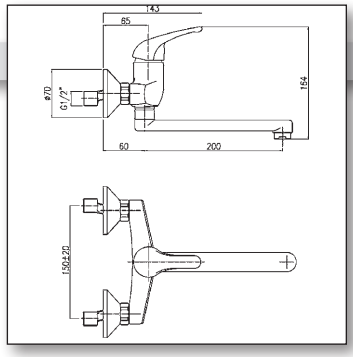

Art. A 811A 0000

Wandspültisch-Batterie mit schwenkbarem Auslauf

Wall Sink Mixer with Swivel Spout

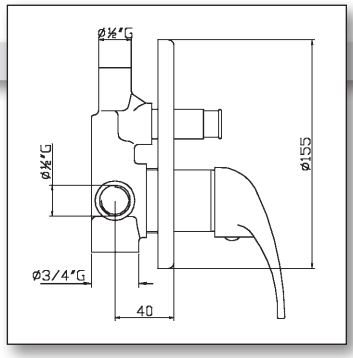

Art. A 815A 0000

Unterputz Wannenfüll- und Brausebatterie
mit automatischem Umsteller, Wandplatte Ø 155 mm,
Kopfbrausen und Wanneneinläufe auf Anfrage

Concealed Bath and Shower Mixer
with Automatic Diverter and Wall Escutcheon Ø 155 mm,
Headshowers and Spouts for Bathtubs on request

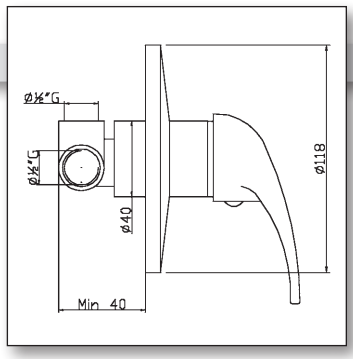

Art. A 816A 0000

Unterputz Brausebatterie
Wandplatte Ø 118 mm,
Kopfbrausen auf Anfrage

Concealed Shower Mixer
with Wall Escutcheon Ø 118 mm,
Headshowers on request

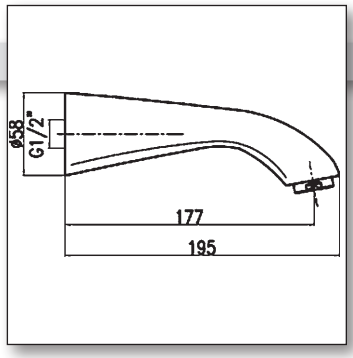

Art. H 8180 0000

Wandauslauf 1/2"
verchromt für Badewanne

C.P. Wall Spout 1/2"
for Bath Tub

Griff-Alternativen

Alternative Handles

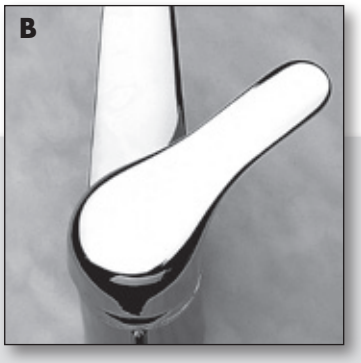

Nostalgie-Armaturen

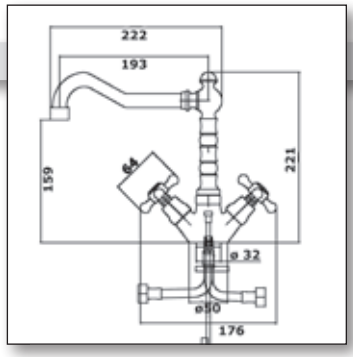

Art. H 853N 0000

Einloch-Waschtisch-Batterie 1/2″
mit Nostalgie-Schwenkauslauf,
mit Zugstangen-Ablaufgarnitur 1.1/4″ und flexiblen Anschlüssen

Single-Hole Washbasin Mixer 1/2″
with Nostalgic Swivel Spout, with Pop-up-waste 1.1/4″
and Flexible Connections

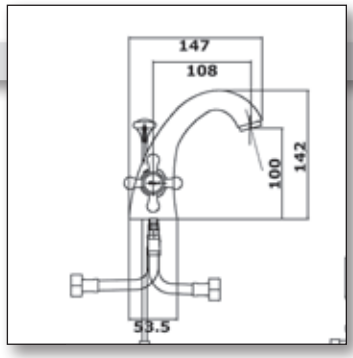

Art. H 805N 0000

Einloch-Waschtisch-Batterie 1/2″
mit Gussauslauf,
mit Zugstangen-Ablaufgarnitur 1.1/4″ und flexiblen Anschlüssen

Single-Hole Washbasin Mixer 1/2″
with Cast Spout, with Pop-up-waste 1.1/4″
and Flexible Connections

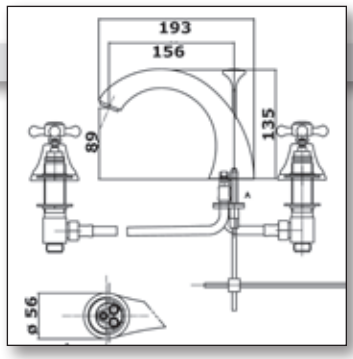

Art. H 808N 0000

Dreiloch-Waschtisch-Batterie 1/2″
mit Gussauslauf und
Zugstangen-Ablaufgarnitur 1.1/4″

Three-Hole Washbasin Mixer 1/2″
with Cast Spout with Pop-up-waste 1.1/4″

In verschiedenen Farbvarianten !
In different Colours available !

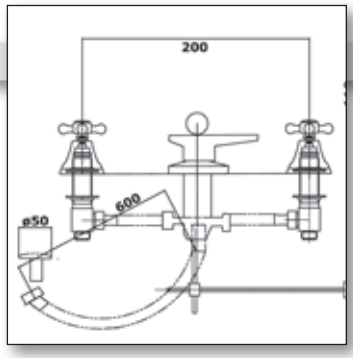

Art. H 809N 0000

Dreiloch-Bidet-Batterie 1/2″
mit Umsteller Randspray/Unterdusche und Zugstangen-Ablaufgarnitur 1.1/4″

Three-Hole Bidet Mixer 1/2″
with Diverter for Rimspray/Shower and with Pop-up-waste 1.1/4″

Art. H 851N 0000 Ohne Abb./without photo

Einloch-Bidet-Batterie 1/2″ mit Zugstangen-Ablaufgarnitur 1.1/4″
One-Hole Bidet Mixer 1/2″ with Pop-up-waste 1.1/4″

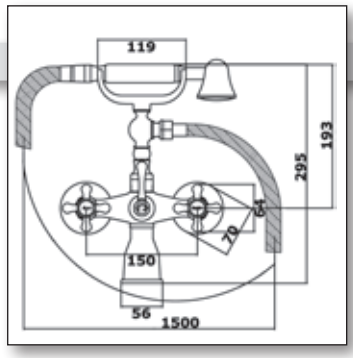

Art. H 854N 0000

Wannenfüll- und Brausebatterie 1/2″
komplett mit Brausegarnitur bestehend aus Handbrause,
Auflagegabel und Metallbrauseschlauch 150 cm

Bath and Shower Mixer 1/2″
with Fork Rest, Handshower and C.P. Flexible Hose 150 cm long

Luxury Mixers

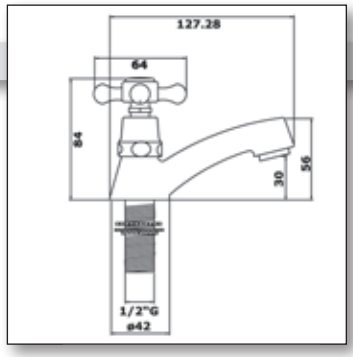

Art. H 852N 0000

Standhahn 1/2“

Pilar Tap 1/2“

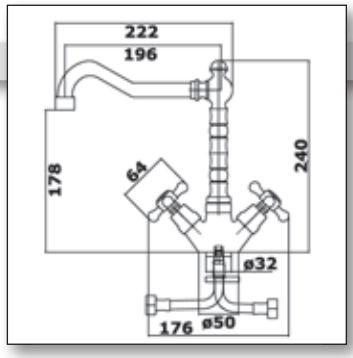

Art. H 850N 0000

Einloch-Spülttisch-Batterie 1/2“
mit hohem Nostalgie-Schwenkauslauf und flexiblen Anschlüssen

Single-Hole Sink Mixer 1/2“
with high Nostalgic Swivel Spout and Flexible Connections

Nostalgic-LINE
Weitere Modelle auf Anfrage !
Further Models on request !

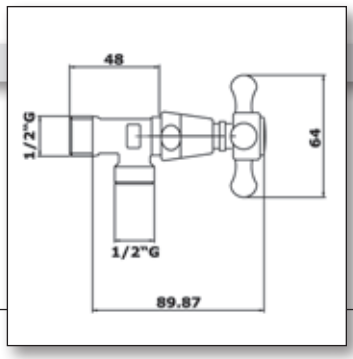

Art. H 112N 0000

Nostalgie Eckventil
1/2“ x 1/2“ oder 1/2“ x 3/8“

Nostalgic Angle Valve
1/2“ x 1/2“ or 1/2“ x 3/8“

fashion-LINE

Art. H 805F 0000

Einloch-Waschtischbatterie
mit Luxus-Griffen und Zugstangen-Ablaufgarnitur 1.1/4“

Single Hole Washbasin Mixer
with Luxury Handles
and Pop-up-waste 1.1/4“

Art. H 825F 0000

Wannenfüll- und Brausebatterie
mit Luxus-Griffen und optional mit HSH-Wave Handbrausegarnitur

Bath and Shower Mixer
with Luxury Handles, optional
with HSH-Wave Shower Set

Thermo-LINE

Art. H 950T 0000

Thermost. gesteuerte Brausebatterie
mit 1/2“ Anschluss für Brauseschlauch
und optionalem Auslauf
mit Umsteller Art. H 955T 000

Thermostatic Shower Mixer
with 1/2“ Connection for Shower Set
and optional Bath Fill Spout
with Diverter Art. H 955T 000

Art. H 956T 0000

Thermost. gesteuerte Wannenfüll und Brausebatterie
mit 1/2“ Anschluss für Brauseschlauch
mit automatischem Umsteller

Thermost. Bath and Shower Mixer
with 1/2“ Connection for Shower Set,
with Automatic Diverter

Zweigriff-Armaturen

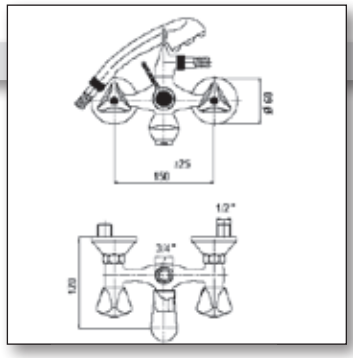

Art. A 1010 A000

Wannenfüll- und Brausebatterie 1/2"
komplett mit Brausegarnitur bestehend aus
Gabelhaken, Handbrause und Metallbrauseschlauch 120 cm

Bath and Shower Mixer 1/2"
with Fork Rest, Handshower and
C.P. Flexible Hose 120 cm long

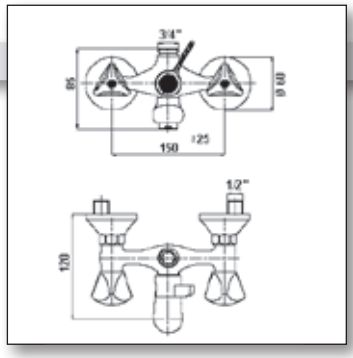

Art. A 1040 A000

Wannenfüll- und Brausebatterie 1/2"

Bath and Shower Mixer 1/2"

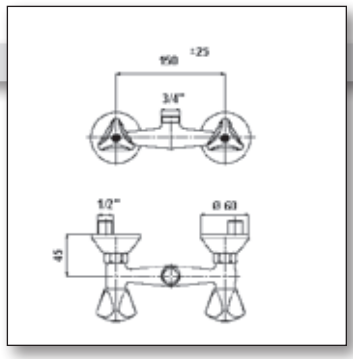

Art. A 1060 A000

Brausebatterie 1/2"
mit Schlauchanschluss 3/4", ohne Brausegarnitur

Shower Mixer 1/2"
with Hose Connecton 3/4", without Shower Set

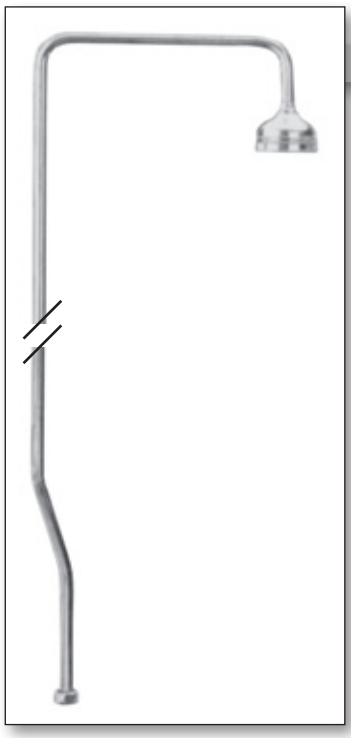

Art. A 1020 0000

Standbrauserohr
ca. 130 cm lang
mit Wandschelle
und Brausekopf
1/2" x Ø 85 mm

Standpipe
130 cm
with Wall Clip
and Showerhead
1/2" x Ø 85 mm

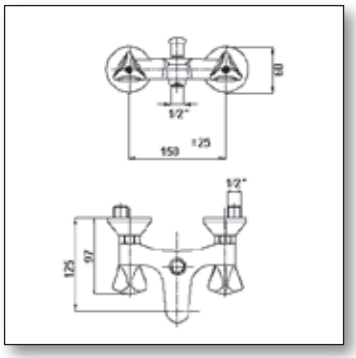

Art. A 2250 A000

Wannenfüll- und Brausebatterie 1/2"
Trapez-Type,
ohne Brausegarnitur

Bath and Shower Mixer 1/2"
Trapez-Style,
without Shower Set

Art. A 2260 A000

5-Wege Wannenfüll- und Brausebatterie

5-Way Bath and Shower Mixer

Art. A 2280 A000

Wannenfüll- und Brausebatterie 1/2″,
für Wannenrandmontage

Bath and Shower Mixer 1/2″,
Rim-Mounted

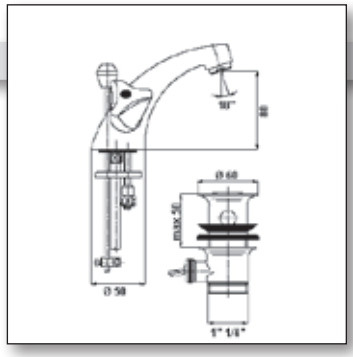

Art. A 105E A000

Einloch-Waschtisch-Batterie 1/2″
mit Zugstangen-Ablaufgarnitur 1.1/4″

Single-Hole Washbasin Mixer 1/2″
with Pop-up-waste 1.1/4″

Mit Cu-Rohren - Flex. Anschlüsse auf Anfrage !
Including Cu-Tubes - Flex. Conn. on Request !

Art. A 105F A000

Wie oben, jedoch mit Kettenhalter, ohne Zugstangen-Ablaufgarnitur
As above but with Chainholder, without Pop-up-waste

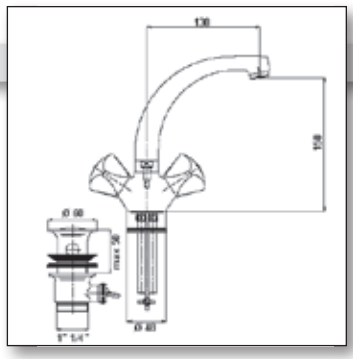

Art. A 105C A000

Einloch-Waschtisch-Batterie 1/2″
mit schwenkbarem Gussauslauf und Zugstangen-Ablaufgarnitur 1.1/4″

Single-Hole Washbasin Mixer 1/2″
with Swivel Cast Spout , with Pop-up-waste 1.1/4″,

Art. A 105D A000

Wie oben, jedoch mit Kettenhalter, ohne Zugstangen-Ablaufgarnitur
As above but with Chainholder, without Pop-up-waste

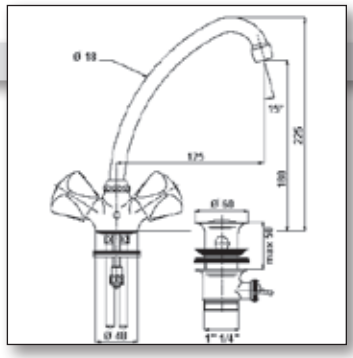

Art. A 105B A000

Einloch-Waschtisch-Batterie 1/2″
mit Rohrauslauf und Zugstangen-Ablaufgarnitur 1.1/4″

Single-Hole Washbasin Mixer 1/2″
with HU-Tube Spout, with Pop-up-waste 1.1/4″

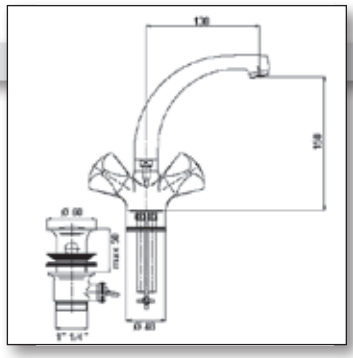

Art. A 105S A000

Einloch-Waschtisch-Batterie 1/2″
mit schwenkbarem Formauslauf und Zugstangen-Ablaufgarnitur 1.1/4″

Single-Hole Washbasin Mixer 1/2″
with Swivel Formed Spout, with Pop-up-waste 1.1/4″

Zweigriff-Armaturen

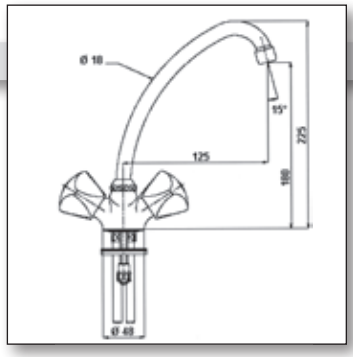

Art. A 1050 A000

Einloch-Batterie 1/2"
mit schwenkbarem Rohrauslauf

Single-Hole Mixer 1/2"
with Swivel HU-Tube Spout

HSH GERMANY

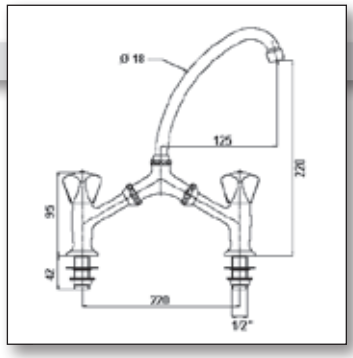

Art. A 107L A000

Waschtisch-„Brücken"-Batterie 1/2"
mit Rohrauslauf, normale Ausführung

Washbasin Mixer 1/2" with **adjustable Bridge**
with HU-Tube Spout, normal Model

Art. A 107H A000 Wie oben, jedoch schweres Modell
As above but heavy Model

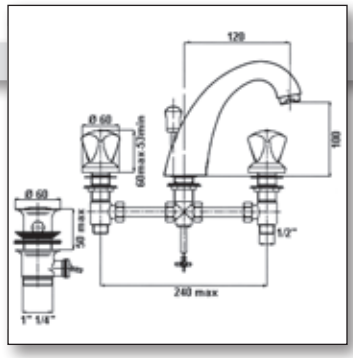

Art. A 1080 A000

Dreiloch Waschtisch-Batterie
mit Gussauslauf und Zugstangen-Ablaufgarnitur 1.1/4"

Three-Hole Washbasin Mixer
with Cast Spout and Pop-up-Waste 1.1/4"

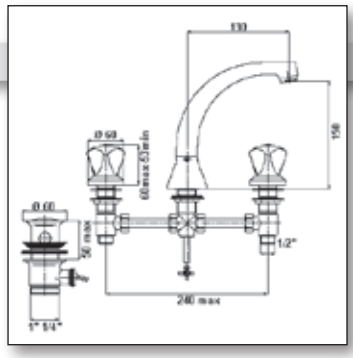

Art. A 108A A000

Dreiloch Waschtisch-Batterie
mit schwenkbarem Gussauslauf und
Zugstangen-Ablaufgarnitur 1.1/4"

Three-Hole Washbasin Mixer
with Swivel Cast Spout and Pop-up-Waste 1.1/4"

Art. A 1100 A000

4" Waschtisch-Batterie mit
Zugstangen-Ablaufgarnitur 1.1/4"

4" Centerset
Washbasin Mixer
with Pop-up-Waste 1.1/4"

Art. A 112B A000

Waschtisch Standventil 1/2"
mit schwenkbarem Rohrauslauf

Washbasin Pillar Tap 1/2"
with Swivel HU-Spout

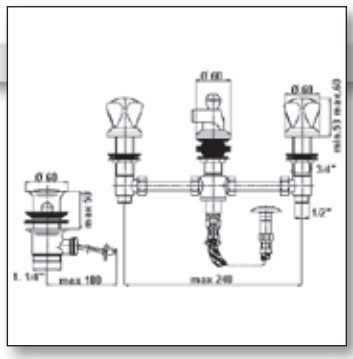

Art. A 1090 A000

Dreiloch Bidet-Batterie
mit Umsteller Randspray/Unterdusche
mit Zugstangen-Ablaufgarnitur 1.1/4"

Three-Hole Bidet Mixer
with Diverter for Rimspray/Shower
and Pop-up-Waste 1.1/4"

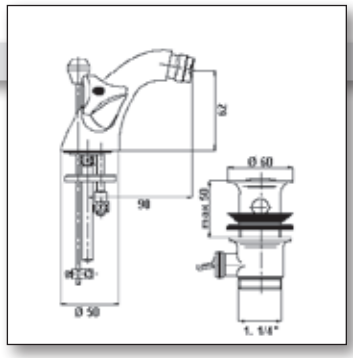

Art. A 109A A000

Einloch Bidet-Batterie
mit Zugstangen-Ablaufgarnitur 1.1/4"

One Hole Bidet Mixer
with Pop-up-Waste 1.1/4"

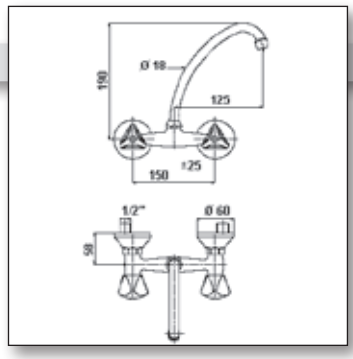

Art. A 1110 AHU0

Wand-Spültischbatterie 1/2"
mit schwenkbarem HU-Rohrauslauf

Wall Sink Mixer 1/2"
with Swivel HU-Spout

Art. A 1110 AU00

Wand-Spültischbatterie 1/2"
mit schwenkbarem U-Rohrauslauf

Wall Sink Mixer 1/2"
with Swivel U-Spout

Art. A 1110 AS00

Wand-Spültischbatterie 1/2"
mit schwenkbarem S-Rohrauslauf

Wall Sink Mixer 1/2"
with Swivel S-Spout

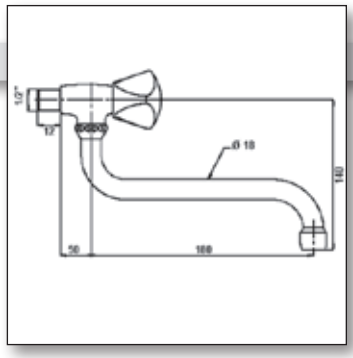

Art. A 112A AS00

Wand-Auslaufventil 1/2"
mit schwenkbarem S-Rohrauslauf

Wall SinkTap 1/2"
with Swivel S-Spout

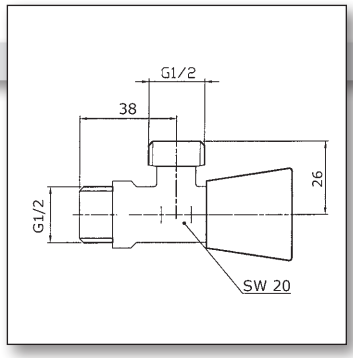

Art. H 1220 A000

HSH GERMANY

HSH Eckventil 1/2" x 1/2"
verchromt mit Sanitär-Oberteil,
mit Dreikant-Haubengriff,
Einzelverpackung

HSH Angle Valve 1/2" x 1/2"
chromed with Sanitary Headpart,
with 3-Point Metal Handle,
Single Box packing

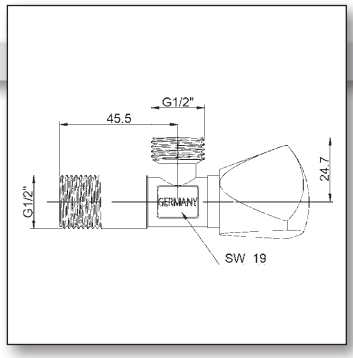

Art. H 122L 0000

HSH GERMANY

HSH Eckventil 1/2" x 1/2" **LANGE Ausführung**
verchromt mit Schubrosette, mit abgerundeten Dreikant-Griff,
Einzelverpackung

HSH Angle Valve 1/2" x 1/2" **LONG Type** chromed
with Sliding Rosette, with rounded 3-Point Metal Handle,
Single Box packing

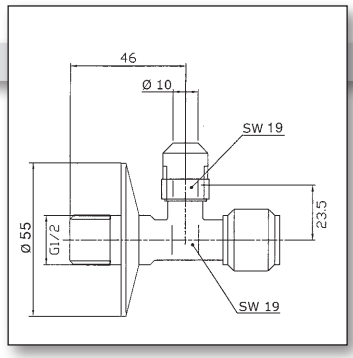

Art. B 122A 1238

BENKISER

Eck-Regulier-Ventil 1/2" x 3/8", mit MS-Quetschverschraubung
3/8"x10mm, mit Schubrosette, Geräuschklasse 1,
Prüfzeichen: P-IX 794/IA, Einzelverpackung

Angle Valve 1/2" x 3/8", with C.P. Brass Compression Nut,
with Rosette, Noise Class 1 (lowest noise),
Approval No. P-IX 794/IA, Single Box Packing

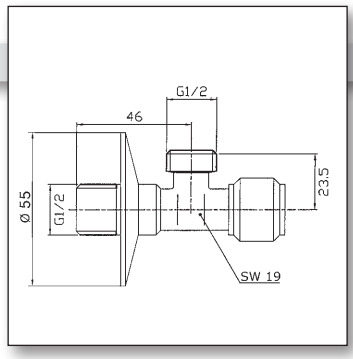

Art. B 122B 1212

BENKISER

Eck-Regulier-Ventil 1/2" x 1/2", ohne Quetschverschraubung,
mit Schubrosette, Geräuschklasse 1,
Prüfzeichen: P-IX 794/IA, Einzelverpackung

Angle Valve 1/2" x 1/2", without Compression Nut,
with Rosette, Noise Class 1 (lowest noise),
Approval No. P-IX 794/IA, Single Box Packing

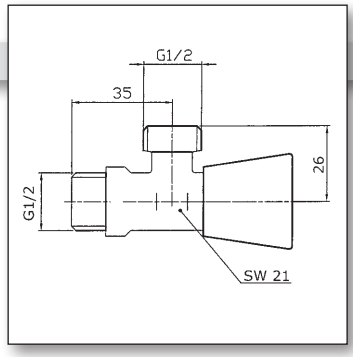

Art. B 1220 A000

BENKISER

Eck-Regulier-Ventil 1/2" x 1/2", mit Sanitär-Oberteil,
mit Dreikant-Haubengriff, Geräuschklasse 1,
Prüfzeichen: P-IX 795/IA, Einzelverpackung

Angle Valve 1/2" x 1/2", with Sanitary Headpart,
with 3-Point Metal Handle, Noise Class 1 (lowest noise),
Approval No. P-IX 795/IA, Single Box Packing

Griffe / Handles

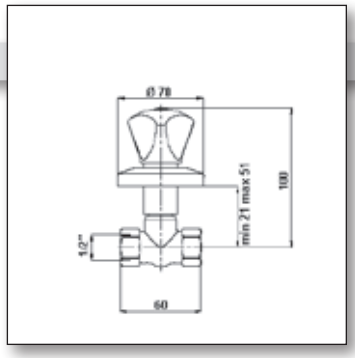

Art. A 1130 A000

Unterputzventil 1/2" verchromt
C.P. Stopcock 1/2"

Art. A 1140 A000
C.P. Stopcock 3/4"

Art. A 1150 A000
C.P. Stopcock 1"

Also available for PPR without Bottom-Part

Art. A HDLE 1200

Dreikant-Metall-Haubengriff 1/2"
3-Point Metal Handle 1/2"

Art. A HDLE 3800

Dreikant-Metall-Haubengriff 3/8"
3-Point Metal Handle 3/8"

Art. T HDLE 1200

Luxus Griff 1/2"
TULIP

Deluxe Handle 1/2"
TULIP

Art. F HDLE 1200

Dreikant-Metall-Haubengriff 1/2"
grosse, schwere Ausführung

3-Point Metal Handle 1/2"
big and heavy Model

Art. R HDLE 1200

Luxus Griff 1/2"
ROSE

Deluxe Handle 1/2"
ROSE

Art. C HDLE 1200

Fünfkant- Metall - Kronengriff 1/2"

5-Point Metal Handle 1/2"

Art. G HDLE 1200

Luxus Griff 1/2"
Grand Rose

Deluxe Handle 1/2"
Grand Rose

Art. E HDLE 1200

Acrylgriff 1/2"
normale Grösse

Acrylic Handle 1/2"
normal Type

Art. V HDLE 1200

Luxus Griff 1/2"
VIOLET

Deluxe Handle 1/2"
VIOLET

Ersatzteile / Spare Parts

Art. S SPTO 0000

S-Auslauf
Ausladungen 200 - 300 mm

S-Spout
Length 200 - 300 mm

Art. U SPTO 0000

U-Auslauf
Ausladungen 200 - 300 mm

U-Spout
Length 200 - 300 mm

Art. J SPTO 0000

HU-Auslauf
Ausladungen 155 - 190 mm

HU-Spout
Length 155 - 190 mm

Art. A MECH 0120

Oberteil 1/2"
normale Type

Upper Part 1/2"
normal Model

Art. A MECH 0380 Ohne Abb.

Oberteil 3/8"
Upper Part 3/8"

Art. A 5080 0000

Brausekopf
1/2" x Ø 85 mm

Showerhead
1/2" x Ø 85 mm

Art. REGU 1/2"F x 1/2"M

Wasser Spar Regler
1/2"IG x 1/2"AG für Dusche
(versch. Durchflussmengen verfügbar)

Water Saving Flow Regulator
1/2"F x 1/2"M 0008
for Shower with strainer
(different flow rates available)

Art. AERO M 24x1 AG

Wasser Spar Luftsprudler
M24x1AG mit Antikalk-Einsatz
(versch. Durchflussmengen verfügbar)

Water Saving Aerator
M24x1M with anti-scale strainer
(different flow rates available)

Art. AERO M 22x1 IG

Wasser Spar Luftsprudler
M22x1IG mit Antikalk-Einsatz
(versch. Durchflussmengen verfügbar)

Water Saving Aerator
M22x1F with anti-scale strainer
(different flow rates available)

Art. A DINO 0120

Oberteil 1/2"
DIN-Type

Upper Part 1/2"
DIN-Model

Art. A SCON ROSO

S-Anschluss
3/4" x 1/2" mit **Rosette**

S-Connection
3/4" x 1/2" with **Rosette**

Auslaufventile / Bibcocks

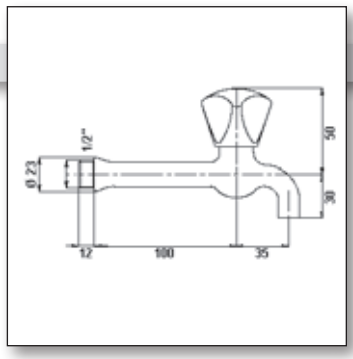

Art. A 1230 A000

Auslaufventil 1/2" verchromt, Oberteil 3/8", langes Modell
C.P. Bibcock 1/2" with Upper Part 3/8", long Model

Art. A 124L 0000 (ohne Abb.)
wie oben, jedoch kurze Ausführung
as above, but short Model

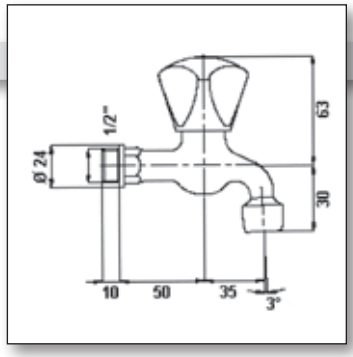

Art. A 1240 A000

Auslaufventil 1/2" verchromt, Oberteil 1/2", mit Strahlregler

C.P. Bibcock 1/2" with Upper Part 1/2", with Aerator

Art. A 2230 A000

Auslaufventil 1/2" verchromt,
Oberteil 1/2", lange Ausführung

C.P. Bibcock 1/2"
with Upper Part 1/2, long Model

Art. A 1120 A000

Waschtischventil 1/2"

Pillar Tap 1/2"

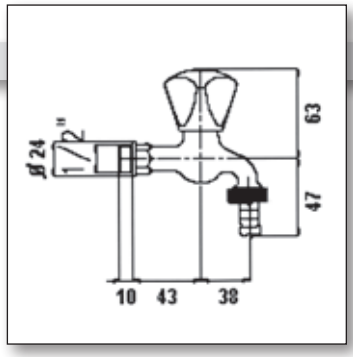

Art. A 2240 A000

Auslaufventil 1/2"mit Schlauchverschraubung,
mit Oberteil 1/2"

Bibcock 1/2" with Hose Connection,
with Headpart 1/2"

Art. A 2710 1200

Auslaufventil 1/2"
verchromt, mit Knebelgriff,
mit Schlauchverschraubung 3/4"

Bibcock 1/2"
chromed, with T-Handle,
with Hose Connection 3/4"

Art. A 2710 3400

Auslaufventil 3/4"
verchromt, mit Knebelgriff,
mit Schlauchverschraubung 1"

Bibcock 3/4"
chromed, with T-Handle,
with Hose Connection 1"

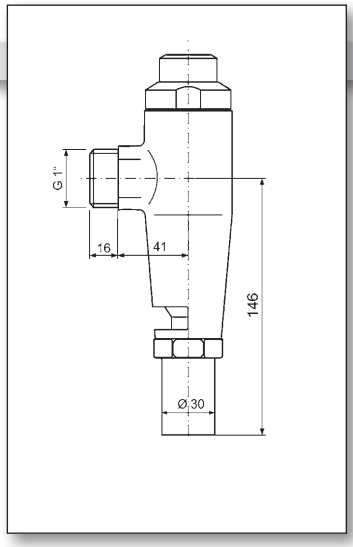

Art. B 3110 0890

WC Druckspüler 1" (DN 25), 0,5 - ca. 1,5 bar
Der Spezialist im Niederdruckbereich
Spülmenge 6 Liter nach DIN EN 12541

WC Flush Valve 1", Push Button Operated, 0,5 - abt. 1,5 bar
The Specialist for Low Pressure Conditions
Flushing Volume 6 litres (DIN EN 12541)

موديل عربي
Arabian Model

Art. B 3100 K890

wie oben, jedoch 3/4" (DN 20) mit Lötstück ø 25,5 mm
für Spülrohr 3/4", 1,2 - ca. 4 bar
as above, but 3/4" (DN 20) with Pipe Connector ø 25,5 mm
for Flush Pipe 3/4", 1,2 - abt. 4 bar

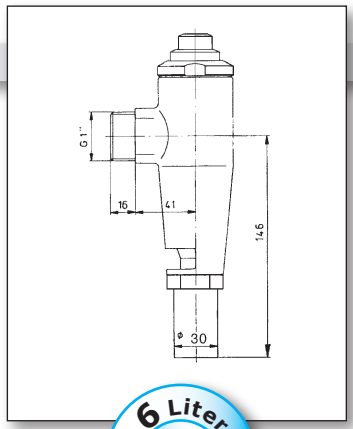

6 Liter
3 Liter

Art. B 3140 0893

WC Druckspüler TANDOMAT 1" (DN 25), 0,5 - ca. 1,5 bar
Der Sparsame: Reduziert Wasserverbrauch
bis zu 50% durch 2-Stufen-Spülung
Spülmenge 3 bzw.6 Liter nach DIN EN 12541

WC Flush Valve TANDOMAT 1" (DN 25), 0,5 - abt. 1,5 bar
The Water Saver: Reduces the Water Consumption
up to 50% thanks to 2 Step Flush
Flushing Volume 3 or 6 litres (DIN EN 12541)

موديل عربي
Arabian Model

Art. B 3130 K893

wie oben, jedoch 3/4" (DN 20) mit Lötstück ø 25,5 mm
für Spülrohr 3/4", 1,2 - ca. 4 bar
as above, but 3/4" (DN 20) with Pipe Connector ø 25,5 mm
for Flush Pipe 3/4", 1,2 - abt. 4 bar

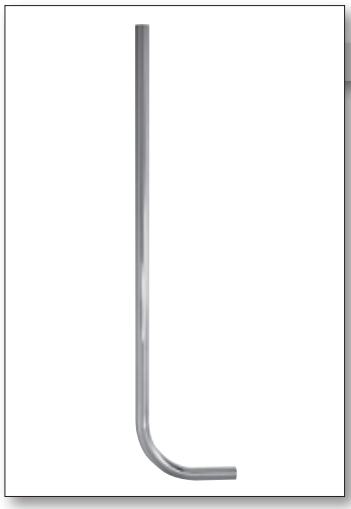

Art. B 3080 0120

Verchromtes Spülrohr
für WC-Druckspüler 1",
32 x 1200 mm, gerade

C.P. Flush Pipe
for WC Flush Valve 1",
32 x 1200 mm, straight

Art. B 4090 0715

WC-Verbinder für Spülrohre
(3/4" - 1") Ø 28 - 32 mm

Connector for Flush Pipes
(3/4" - 1") Ø 28 - 32 mm

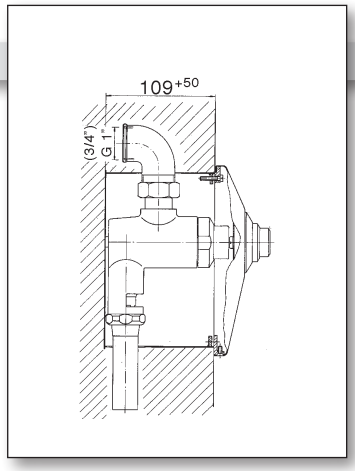

Art. B 3010 0895

WC-Wandeinbauanlage 1" (DN 25) Zweistufenspüler 3/6 L (Ganzmetall)
Praktische, einfache Wandmontage mit Grundelement im verzinkten Einbaukasten
Anschlussgewinde 1" (DN 25), 0,5 - ca. 1,5 bar
Abdeckplatte aus Edelstahl, Maße: 145 x 190 mm

Concealed WC Flush Valve 1" (DN 25) 2 Steps 3/6 litres (Full Brass)
Easy Installation with Basic Element in Galvanized Mounting Box
Connection 1" (DN 25), 0,5 - abt. 1,5 bar
Stainless Steel Cover Plate, Size 145 x 190 mm

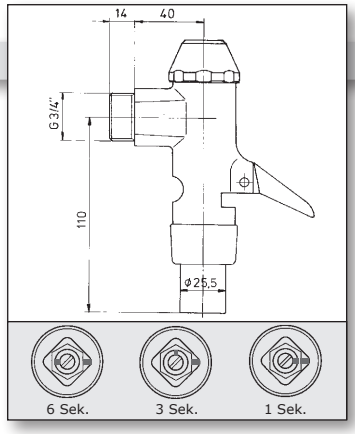

Art. B 3380 0828

WC-Druckspüler 3/4" (DN 20)
Der Klassiker: Hebelspüler mit Laufzeit-Regulierung
Ab Fließdruck 1,2 - ca. 5 bar
Spülmenge von ca. 2 - 7 Liter und Spülstrom von Hand einstellbar

WC Flush Valve 3/4" (DN 20)
State of the Art: Lever Type Flush Valve with Time Adjustment
Min. Pressure 1,2 bar to max. 5 bar
Flushing Volume of abt. 2 - 7 litres and Water Flow manually adjustable

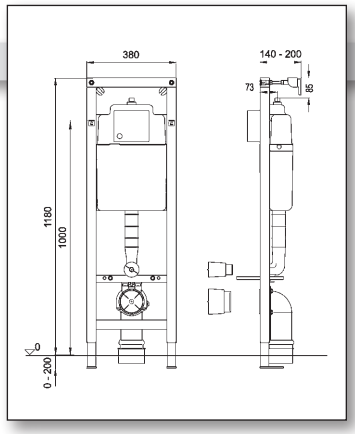

Art. B 3020 0895

WC Spülkasten-Element 1/2" (DN 15)
Komplettes Montageelement für den Trockenbau
Mit vormontiertem Spülkasten 6-7,5 Liter Zweimengen- oder Start/Stop-Spülung, schwitzwasserisoliert, Betätigung von vorne, ohne Bedienungsplatte
WC Cistern Element 1/2"
Complete Pre-Installed WC Cistern with Support Frame
Incl. Cistern with Dual Flush 3/6 L or 6 L depending on Control Panel, Flush Volume adjustable between 6 and 7.5 L, insulated against Condensation

Art. B 303C 0895

Betätigungsplatte, Kunststoff: Mattchrom
Für 2-Mengenspülung
(Optional: Start/Stopp)
Auch in Weiss verfügbar

Control Panel, Colour : Mattchrome
Dual/Flush
(Option: Start/Stop)
Also in White available

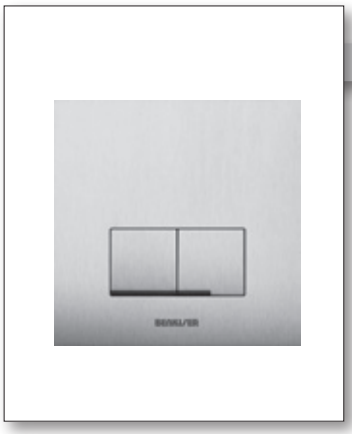

Art. B 304C 0895

Betätigungsplatte, Edelstahl: Matt
Für 2-Mengenspülung
(Optional: Start/Stopp)

Control Panel, Stainless Steel: Matt
Dual/Flush
(Option: Start/Stop)

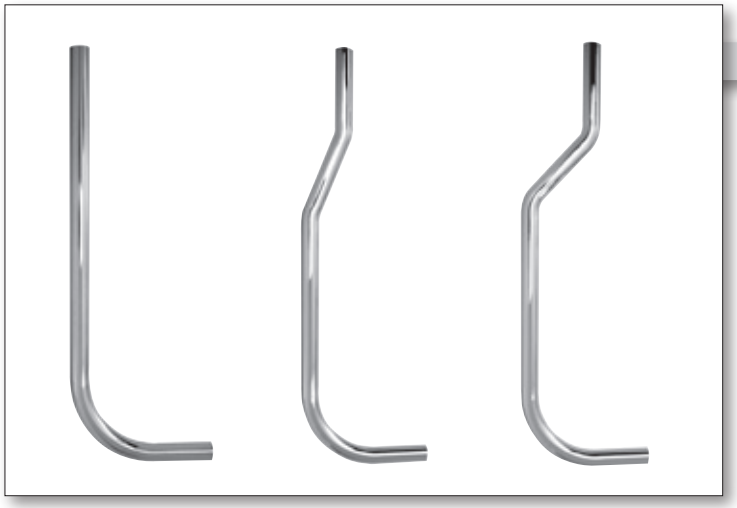

Art. B 3090 0000

Verchromte Spülrohre 3/4"
gerade oder gekröpft 45 / 85 mm

C.P. Flush Pipes 3/4"
straight or bended 45 / 85 mm

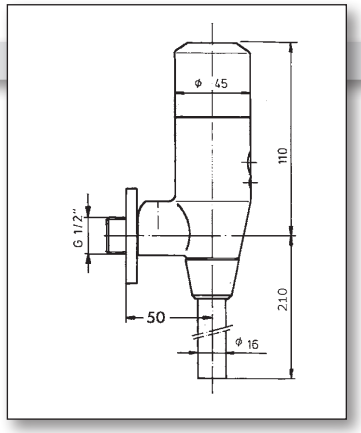

Art. B 3360 0699

Urinal-Elektronik-Spüler 1/2" (DN 15) mit Vorabsperrung
Optimale Hygiene durch berührungslose Sensor-Technik
Mit Infrarot-Sensor, 9V Magnetventil als Kompaktmodul mit Batterie
Ab Fließdruck 0,5 bar - bis max. 5 bar

Urinal Flush Valve Sensor Type 1/2" (DN15) with Stop-Valve
Very Hygienic thanks to touch-free Sensor Technique
With Infrared Sensor, 9V Solenoid Valve as Compact Modul with Battery
Min. Pressure from 0,5 bar to max. 5,0 bar

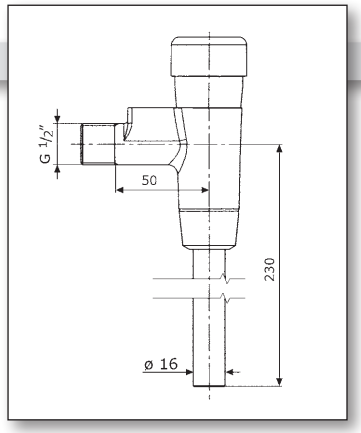

Art. B 306N 0677

Urinal Spüler 1/2" (DN 15) mit Vorabsperrung
Leichte Betätigung durch großes Druckelement
Ab Fließdruck 0,5 bar bis max. 5 bar
Spülstromregulierung durch Vorabsperrung
Spülmenge 2 – 4 Liter (DIN EN 12541)

Urinal Flush Valve 1/2" (DN15) with Stop–Valve
Big Push Button for more Convenience
Min. Pressure 0,5 bar to max. 5 bar
Flow Regulation by Stop Valve
Flushing Volume 2 – 4 Liters (DIN EN 12541)

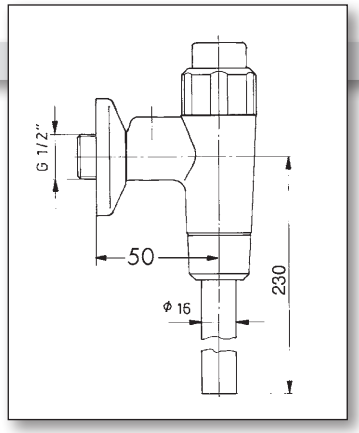

Art. B 3060 0667

Urinal-Spüler 1/2" (DN 15)
Ab Fließdruck 0,5 bar bis max. 5 bar
Spülmenge 2 - 4 Liter (DIN EN 12541)

Urinal Flush Valve 1/2"
Min. Pressure 0,5 bar to max. 5 bar
Flushing Volume 2 - 4 litres (DIN EN 12541)

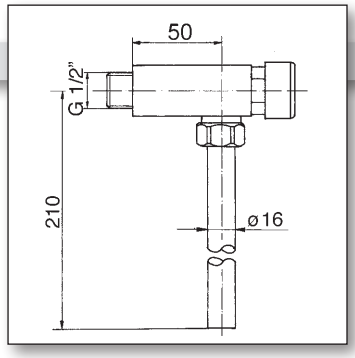

Art. B 3350 0655

URINAL Sparspüler ⊖€⊙ 1/2" (DN 15)
Kompakter Urinal Sparspüler ⊖€⊙ **mit Wasserersparnis bis zu 50 %**
Ab Fließdruck 0,5 bar bis 5 bar
Spülmenge ca. 1,5 Liter / Spülung (bei ca. 2 bar FD nach DIN 12541)
DIN-Kategorie: Sehr sparsam im Wasserverbrauch !

URINAL ⊖€⊙**-Flusher** 1/2"
Compact Urinal ⊖€⊙**-Flusher for Watersaving up to 50 %**
Min. Pressure 0,5 bar to max. 5 bar;
Flushing volume abt. 1,5 Litres (at abt. 2 bar acc. DIN 12541)
DIN-Category: Active Water Saving

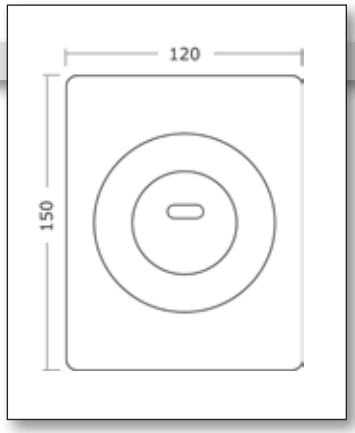

Art. B 3370 0333

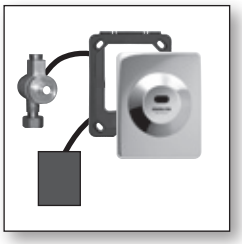

Fertig-Set SENSOR **Elektronik Urinal-Spülsystem**
(zu Rohbau-Set Art. B 3000 0300)
Mit Infrarot-Sensor und Magnetventil „Made in Germany"
Ab Fließdruck 0,5 bar bis max. 8 bar
Spülzeit ca. 7 Sek., werkseitig eingestellt

SENSOR **Electronic Flushing System**
(to be completed with Basic Element Art. B 3000 0300)
With Infrared Sensor and Solenoid Valve „Made in Germany"
Min. Pressure from 0,5 bar to max. 8 bar
Flushing Time abt. 7 sec., pre-set

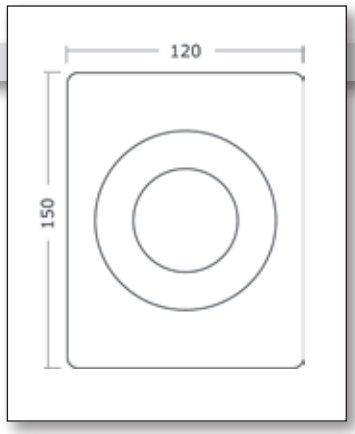

Art. B 3050 0606

Fertig-Set Urinal Druck-Spülsystem
(zu Rohbau-Set Art. B 3000 0300)
Mit Druckknopfbetätigung (Ganzmetall)
Ab Fließdruck 0,5 bar bis max. 5 bar
Spülmenge 2 - 4 Liter (DIN EN 12541)

Push Button Operated Flushing System
(to be completed with Basic Element Art. B 3000 0300)
Push Button Operated (Full Brass)
Min. Pressure 0,5 bar to max. 5 bar
Flushing Volume 2 - 4 litres (DIN EN 12541)

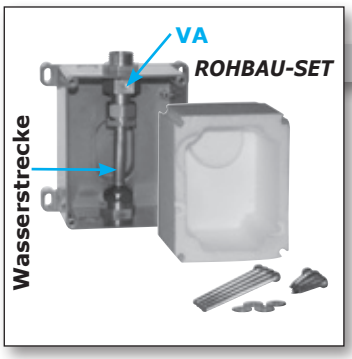

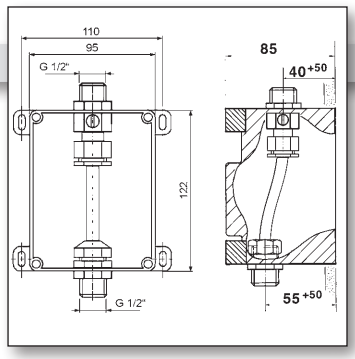

Art. B 3000 0300

Rohbau-Set 1/2" (DN 15) **mit Vorabsperrung**
Universelles Rohbau-Set als Vorbereitung für elektronische Spülung (Art. B 3370 0333) oder manuelle Spülung (Art. B 3050 0606)

Installation Set 1/2" **incl. Stop Valve**
Universal Installation Set as Basic Element for Concealed Flushing Systems, Electronic (Art. B 3370 0333) or Push Button (Art 3050 0606) operated

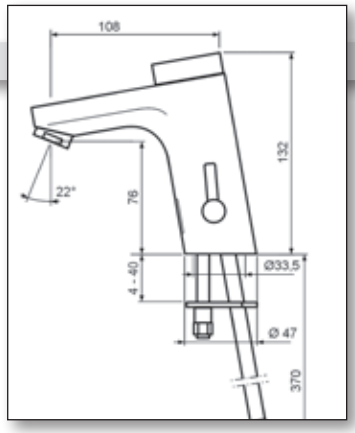

Art. B 3420 0185

AURA: Infrarot Waschtisch-Armatur 1/2" (DN 15)
für den Objektbereich, vandalensicher, Batteriebetrieb 9V
Dieses Modell ist in verschiedenen Varianten verfügbar,
auch als Mischer manuell oder als Ventil, manuell oder Infrarot

AURA: Infrared Washbasin Mixer 1/2" (DN 15)
for Public Areas, Vandal Proof, Battery operated 9V
This Model is also available as a Mixer manual operated or as a Tap,
manual or infrared operated

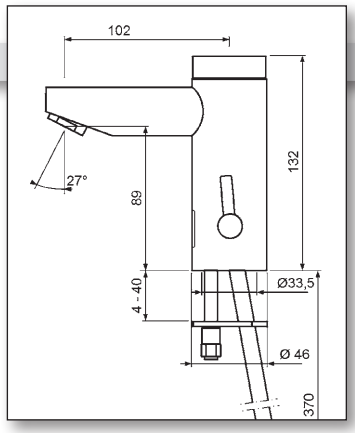

Art. B 332B 0188

METRIX: Infrarot Waschtisch-Armatur 1/2" (DN 15)
vandalensicher, Batteriebetrieb 9V, variierbare Höhe des
Auslaufes 89 - 189 mm, Ausladung 102 - 132 - 172 mm
Dieses Modell ist in verschiedenen Varianten verfügbar,
auch als Mischer manuell oder als Ventil, manuell oder Infrarot
METRIX: Infrared Washbasin Mixer 1/2" (DN 15)
Vandal Proof, Battery operated 9V, variable height of Outlet 89 - 189 mm
Projection 102 - 132 - 172 mm
This Model is also available as a Mixer manual operated or as a Tap,
manual or infrared operated

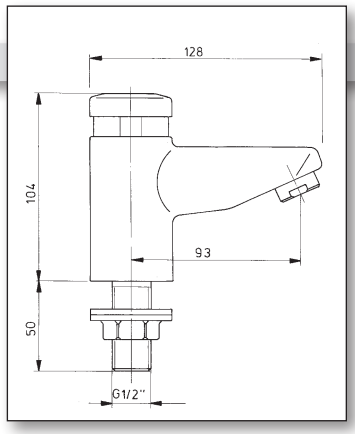

Art. B 312B 0177

Waschtisch-Selbstschlußventil 1/2" (DN 15)
(für Kalt- oder Mischwasser)
ab Fließdruck 0,5 bar - bis 5 bar
Durchflussmenge nach DIN EN 816, **Geräuschklasse 1**
Laufzeit ca. 8 Sek. (2 bar FD), werksseitig eingestellt

Basin Self Closing Tap 1/2" (DN15)
(for cold and pre-mixed Water Supplies)
Min. Pressure 0,5 bar to max. 5 bar
Flow Rate about 12 litres/min. (German DIN), **Noise Class 1**
Running Time about 8 sec. (at 2 bar), pre-set

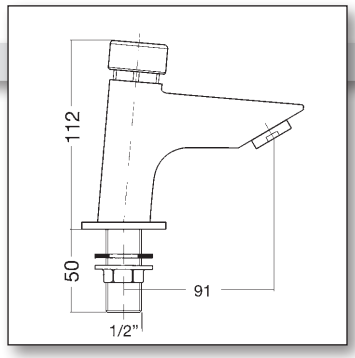

Art. B 3150 0155

EOS: Trendig, kompaktes Waschtisch-Selbstschluss-Ventil 1/2" (DN 15)
Ab Fließdruck 0,5 - 5 bar **(für Kalt- oder Mischwasser)**
ECO: Nur ca. 0,5 Liter Wasserverbrauch pro Auslösung !
(Durchflussmenge ca. 7,0 Liter/Min.)
Laufzeit ca. 4 bis 5 Sek. (2 bar FD), werksseitig eingestellt

EOS: Trendy and Compact Basin Self Closing Valve 1/2"
Min. Pressure 0,5 bar to max. 5 bar
ECO: Only abt. 0,5 lit. Consumption of Water at each action !
(Flow Rate abt. 7,0 lit/min)
Running Time about 4 to 5 sec. (at 2 bar), pre-set

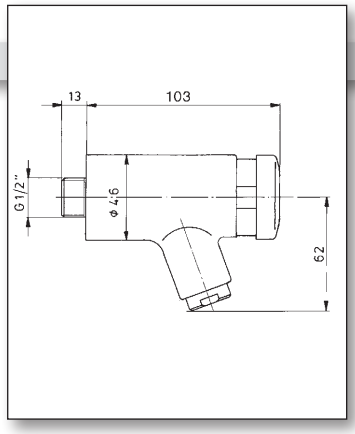

Art. B 316B 0179

Wandauslauf-Selbstschlußventil 1/2" (DN 15)
(für Kaltwasser) mit Perlator, Index Blau
ab Fließdruck 0,5 bar - bis 5 bar
Durchflussmenge nach DIN EN 816
Laufzeit ca. 8 Sek. (2 bar FD), werksseitig eingestellt

Self Closing Wallmounted Tap 1/2",
(for cold Water) with Areator, Index Blue
Min. Pressure 0,5 bar to max. 5 bar
Flow Rate about 12 litres/min. (German DIN)
Running Time about 8 sec. (at 2 bar), pre-set

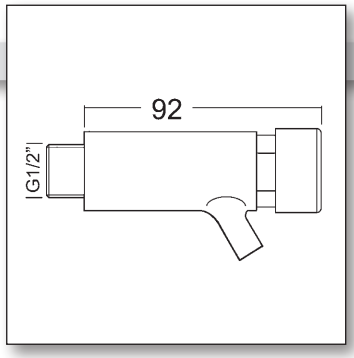

Art. B 3170 0159

EOS: Kompaktes Wandanschluss-Selbstschluss-Ventil 1/2" (DN 15)
Ab Fließdruck 0,5 - 5 bar **(für Kalt- oder Mischwasser)**
eco: Nur ca. 0,5 Liter Wasserverbrauch pro Auslösung !
(Durchflussmenge ca. 7,0 Liter/Min.)
Laufzeit ca. 4 bis 5 Sek. (2 bar FD), werksseitig eingestellt

EOS: Compact Wallmounted Self Closing Valve 1/2"
Min. Pressure 0,5 bar to max. 5 bar
eco: Only abt. 0,5 lit. Consumption of Water at each Action !
(Limited Flow Rate abt. 7,0 lit/min)
Running Time about 4 to 5 sec. (at 2 bar), pre-set

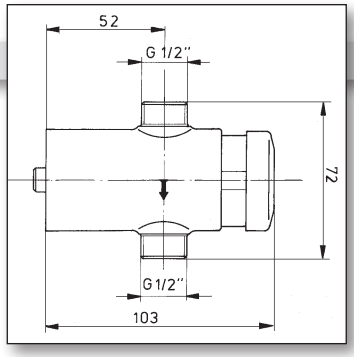

Art. B 318B 0190

Brause-Selbstschlußventil 1/2" (DN 15)
(für Kalt- oder Mischwasser)
Ab Fließdruck 0,5 bar - bis 5 bar
Durchflussmenge nach DIN EN 816
Laufzeit ca. 15 Sek. (2 bar FD), werksseitig eingestellt

Self Closing Shower Valve 1/2"
(for Cold or Mixed Water)
Min. Pressure 0,5 bar to max. 5 bar
Flow Rate about 12 litres/min. (German DIN)
Running Time about 15 sec. (at 2 bar), pre-set

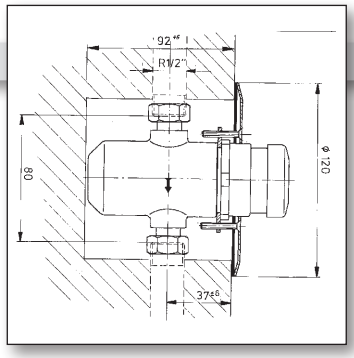

Art. B 3280 0192

Brause-Selbstschluß-Ventil 1/2" (DN 15)
für Unterputzmontage (für Kalt- oder Mischwasser)
Ab Fließdruck 0,5 - 5 bar
Durchflussmenge nach DIN EN 816
Laufzeit ca. 15 Sek. (2 bar FD), werksseitig eingestellt
Abdeckplatte aus Edelstahl Ø 120 mm

Concealed Self Closing Shower Valve 1/2"
Min. Pressure 0,5 bar to max. 5 bar
Flow Rate about 12 litres/min. (German DIN)
Running Time about 15 sec. (at 2 bar), pre-set
Stainless Steel Cover Plate Ø 120 mm

Verchromte Messing Fittings
C.P. Brass Fittings

Art. H 2140 1200

Mutter 1/2"
Nut 1/2"

Art. H 2140 3800

Mutter 3/8"
Nut 3/8"

Art. H 2150 1210

Quetschverschraubung
4-teilig, 1/2" für Cu-Rohr 10 mm
Compression Nut
4-parts, 1/2" for Copper tube 10 mm

Art. H 2150 3810

wie oben, jedoch 3/8" x 10 mm
as above, but 3/8" x 10 mm

Art. H 2160 1238

Rohrkupplungsstück 1/2" x 3/8"
mit Quetschverschraubung 3/8"
für Cu-Rohr 10 mm

Reducing Nipple 1/2" x 3/8"
with Compression Nut 3/8"
for Copper tube 10 mm

Art. H 2190 1010

Rohrkupplungsstück 3/8" x 3/8"
mit 2 Quetschverschraubungen 3/8"
für Cu-Rohr 10 mm

Nipple 3/8" x 3/8"
with 2 Compression Nuts 3/8"
for Copper tube 10 mm

Art. H 2200 3810

Winkelverschraubung 3/8" x 3/8"
mit 2 Quetschverschraubungen 3/8"
für Cu-Rohr 10 mm

Elbow 90° 3/8" x 3/8"
with 2 Compression Nuts 3/8"
for Copper tube 10 mm

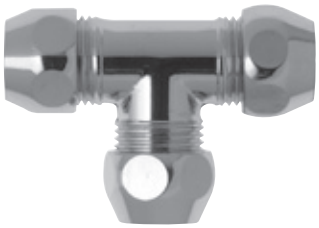

Art. H 2210 3810

T-Verschraubung 3/8" x 3/8" x 3/8"
mit 3 Quetschverschraubungen 3/8"
für Cu-Rohr 10 mm

Tee 3/8" x 3/8" x 3/8"
with 3 Compression Nuts 3/8"
for Copper tube 10 mm

Andere Ausführungen auf Anfrage.
Other Models on request.

Art. H 2170 0000

Verchromte Kupferrohre
einseitig gebördelt, andererseits glatt,
in verschiedenen Längen und Ausführungen –
auch beiderseits glatt oder in Ringen von 5 m Länge

C.P. Copper tubes
one end flanged, other end plain, in various lengths and executions –
also availaible with both ends plain or in rings of 5 m length

Art. H 2180 0000

Verchromte Kupferrohre
beiderseits gebördelt, mit 2 Muttern 1/2" -
in verschiedenen Längen und Ausführungen verfügbar

C.P. Copper tubes
both ends flanged, with 2 Nuts 1/2" -
available in various lengths and executions

Verchromte Messing Fittings
C.P. Brass Fittings

Art. H 2020 0000
Messing Hahnverlängerung IG x AG
Brass Tap Extensions F x M

Art. H 5220 0000
Doppel Nippel AG x AG
Double Nipple M x M

Art. H 5310 0000
Reduzierter Nippel AG x AG
Double Reducing Nipple M x M

Art. H 5410 0000
Reduzierstück IG x AG
Reducing Nipple F x M

Art. H 5420 0000
Reduzierstück IG x AG
Reducing Nipple F x M

Art. H 5230 0000
Langnippel AG x AG
Reducing Nipple M x M

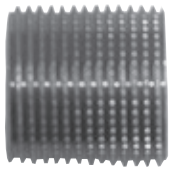

Art. H 5210 0000
Nippel AG x AG
Nipple M x M

Art. H 5510 0000
Muffe IG x IG
Socket F x F

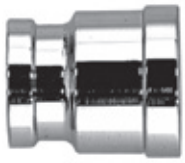

Art. H 5520 0000
Muffe reduziert IG x IG
Socket reduced F x F

Art. H 6120 0000
Winkel 90° IG x IG
Elbow 90° F x F

Art. H 6130 0000
Winkel 90° IG x AG
Elbow 90° F x M

Art. H 6220 0000
T-Stück IG x IG x IG
Tee F x F x F

Art. H 6260 0000
T-Stück reduziert IG x IG x IG
Tee reduced F x F x F

Art. H 5430 0000
Bauelement mit Stopfen
Extension Piece with Plug

Art. H 7510 0000
Stopfen AG
Plug M

Art. H 7610 0000
Kappe IG
Cap F

Art. H 6550 0000
Überwurfmutter IG
Nut F

Art. H 6110 0000
Wandscheibe IG x IG
Wall Plate F x F

Art. H 6410 0000
Y-Stück AG x IG x IG
Y-Piece M x F x F

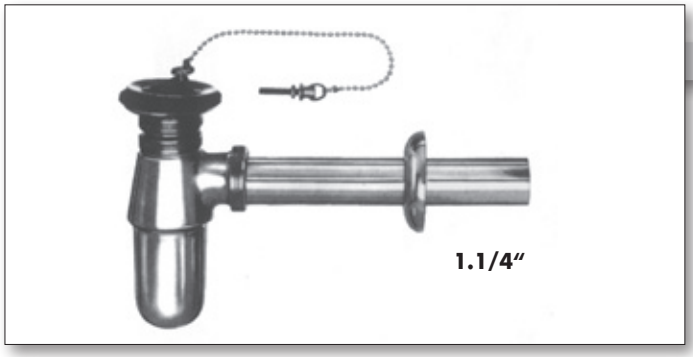

Art. H 3500 1140

Messing verchromter Flaschensifon 1.1/4" mit Tauchrohr 120 mm, mit separatem Ventil 1.1/4", mit Stopfen und Kettenhaltergarnitur

C.P. Brass Bottletrap 1.1/4" with vertical Tube 120 mm, with separate Waste 1.1/4" with Plug, Chain and Stay

Art. H 1350 1140 wie oben, jedoch ohne Ventil
as above, but without Waste

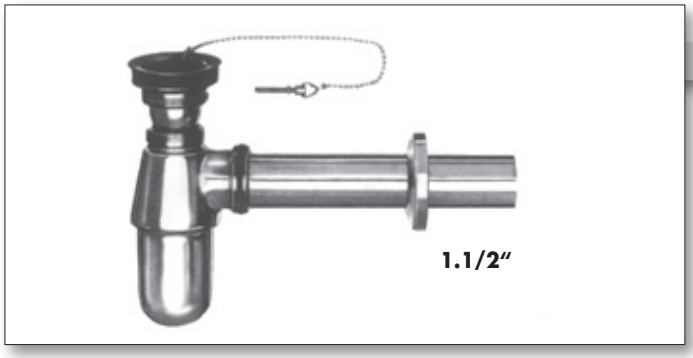

Art. H 3600 1120

Messing verchromter Flaschensifon 1.1/2" mit Tauchrohr 120 mm, mit separatem Ventil 1.1/2", mit Stopfen und Kettenhaltergarnitur

C.P. Brass Bottletrap 1.1/2" with vertical Tube 120 mm, with separate Waste 1.1/2" with Plug, Chain and Stay

Art. H 1360 1120 wie oben, jedoch ohne Ventil
as above, but without Waste

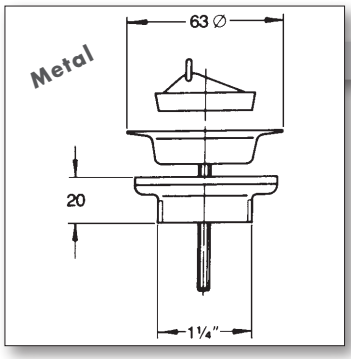

Art. H 1370 1140

Universal-Ventil 1.1/4", 63 mm Plattendurchmesser, mit Messing-Unterteil, mit Stopfen

Universal Waste 1.1/4", 63 mm Plate Ø with Brass Underpart, with Plug

Art. H 1377 1140
wie oben, jedoch komplett mit Kettenhaltergarnitur
as above, but complete with Chain and Stay

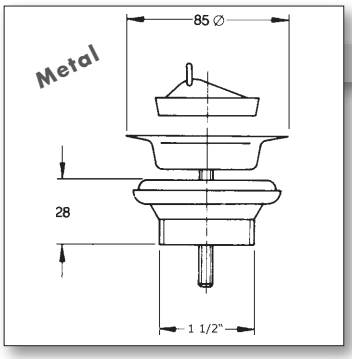

Art. H 2510 1120

Universal-Ventil 1.1/2", 85 mm Plattendurchmesser, mit Messing-Unterteil, mit Stopfen

Universal Waste 1.1/2", 85 mm Plate Ø with Brass Underpart, with Plug

Art. H 2517 1120
wie oben, jedoch komplett mit Kettenhaltergarnitur
as above, but complete with Chain and Stay

Art. H 137M 0000

Ablaufventil 1.1/4"
mit integriertem Überlauf, Ø 65 mm

Waste 1.1/4"
with Integrated Overflow, Ø 65 mm

Art. H 135M 1140

Design Flaschensifon
1.1/4" x 32 mm
Senkrechtes Rohr 165 mm lang,
Ablaufrohr 300 mm lang

Design Bottle Trap
1.1/4" x 32 mm
Vertical Pipe 165 mm long
Horizontal Pipe 300 mm long

Art. H 138M 114H

Design Flaschensifon
1.1/4" x 32 mm - schwere Ausführung
Senkrechtes Rohr 165 mm lang,
Ablaufrohr 300 mm lang

Design Bottle Trap
1.1/4" x 32 mm - heavy type
Vertical Pipe 165 mm long
Horizontal Pipe 300 mm long

Flaschensifons / Bottle Traps

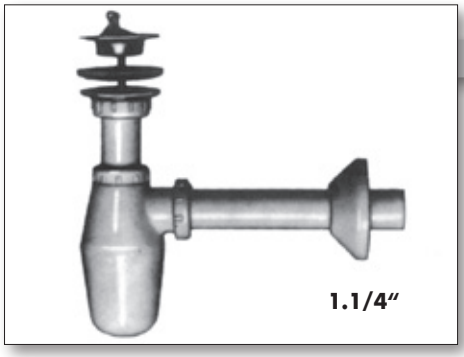

Art. H 4500 1140

Flaschensifon 1.1/4" aus Kunststoff mit Tauchrohr 120 mm, mit separatem Ventil 1.1/4", mit Stopfen und Kettenhaltergarnitur

PVC Bottletrap 1.1/4" with vertical Tube 120 mm, with separate Waste 1.1/4" with Plug, Chain and Stay

Art. H 1450 1140 wie oben, jedoch ohne Ventil
as above, but without Waste

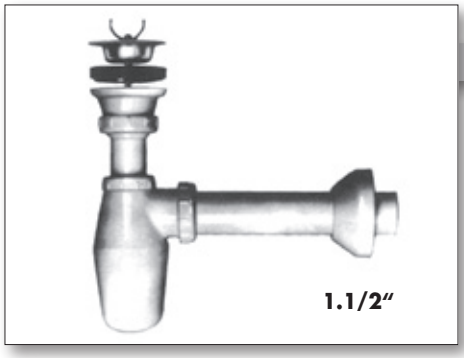

Art. H 4600 1120

Flaschensifon 1.1/2" aus Kunststoff mit Tauchrohr 120 mm, mit separatem Ventil 1.1/2", mit Stopfen und Kettenhaltergarnitur

PVC Bottletrap 1.1/2" with vertical Tube 120 mm, with separate Waste 1.1/2" with Plug, Chain and Stay

Art. H 1460 1120 wie oben, jedoch ohne Ventil
as above, but without Waste

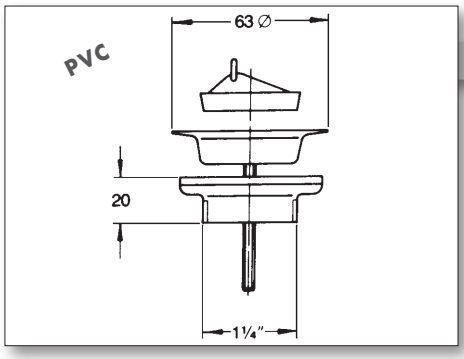

Art. H 1430 1140

Universal-Ventil 1.1/4"
63 mm Plattendurchmesser, mit PVC-Unterteil, mit Stopfen

Universal Waste 1.1/4",
63 mm Plate Ø, with PVC Underpart, with Plug

Art. H 1437 1140
wie oben, jedoch komplett mit Kettenhaltergarnitur
as above, but complete with Chain and Stay

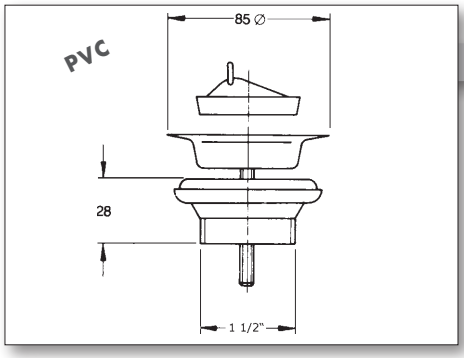

Art. H 2520 1120

Universal-Ventil 1.1/2"
85 mm Plattendurchmesser, mit PVC-Unterteil, mit Stopfen

Universal Waste 1.1/2"
85 mm Plate Ø with PVC Underpart, with Plug

Art. H 2527 1120
wie oben, jedoch komplett mit Kettenhaltergarnitur
as above, but complete with Chain and Stay

Art. H 1491 1140

Zugstangen-Ablaufgarnitur 1.1/4"
Unterteil Messing verchromt poliert

Pop-up-Waste 1.1/4"
Underpart Brass high polished Chrome

Art. H 1492 1140
wie oben, jedoch Unterteil Metall
as above, but Underpart Metal

Art. H 1493 1140
wie oben, jedoch Unterteil PVC
as above, but Underpart PVC

Art. H 1480 1140

Messing verchromter Röhrensifon 1.1/4"
C.P. Brass P-Trap 1.1/4"

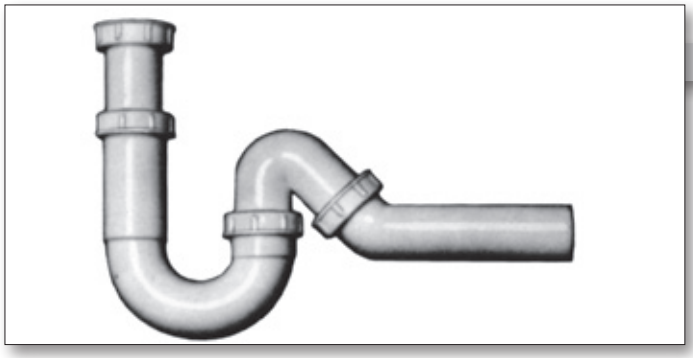

Art. H 3200 1140

Kunststoff-Röhrensifon 1.1/4" x Ø 40 mm
PVC S- and P-Trap 1.1/4" x Ø 40 mm

Art. H 3210 1120

Kunststoff-Röhrensifon 1.1/2" x Ø 40 mm
PVC S- and P-Trap 1.1/2" x Ø 40 mm

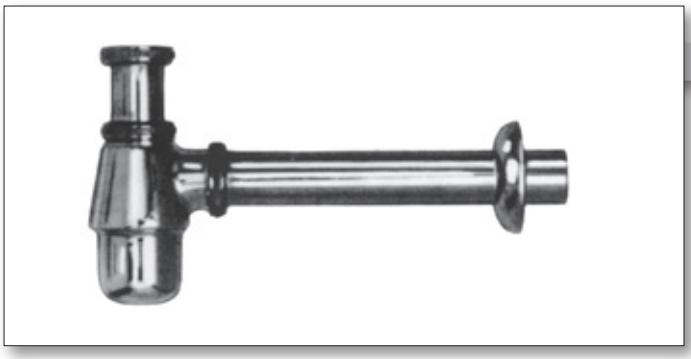

Art. H 1540 1140

Messing verchromter Flaschensifon 1.1/4" für Bidet
C.P. Brass Bottletrap 1.1/4" for Bidet

Art. H 1550 1140 wie oben, jedoch aus Kunststoff
as above, but PVC

Art. H 1560 1140

Messing verchromter Röhrensifon 1.1/4" für Bidet
C.P. Brass P-Trap 1.1/4" for Bidet

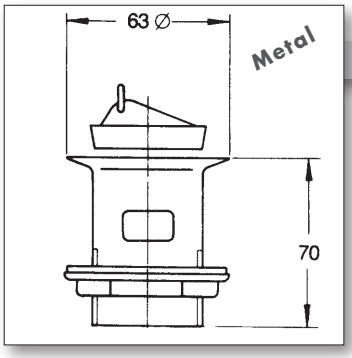

Art. H 1420 1140

Schaftventil 1.1/4" mit Überlaufschlitzen, 63 mm Plattendurchmesser, mit Messing-Unterteil, mit Stopfen

Waste 1.1/4" with Overflow Slots, 63 mm Plate Ø, with Brass Underpart. with Plug

Art. H 1427 1140

wie oben, jedoch komplett mit Kettenhaltergarnitur
as above, but complete with Chain and Stay

Art. H 3220 1140

Flexibler Röhrensifon 1.1/4″ x 32 mm mit Mutter aus Kunststoff

Flexible Drain Pipe/Trap 1.1/4″ x 32 mm with PVC Nut

Art. H 322M 1140 wie oben, mit Mutter aus Metall
as above, with Metal Nut

Art. H 3230 1120

Flexibler Röhrensifon 1.1/2″ x 40 mm mit Mutter aus Kunststoff

Flexible Drain Pipe/Trap 1.1/2″ x 40 mm with PVC Nut

Art. H 323M 1120 wie oben, mit Mutter aus Metall
as above, with Metal Nut

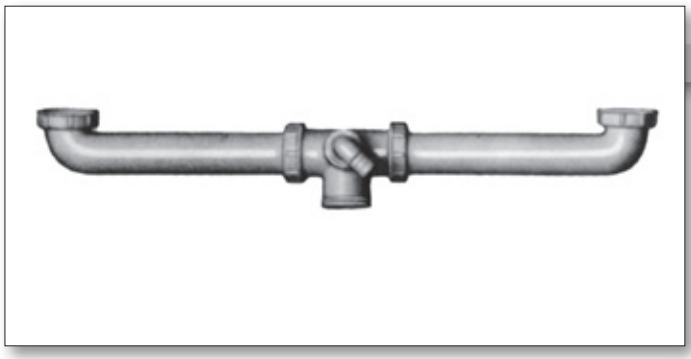

Art. H 1390 1120

Doppelverbinder 1.1/2″ aus Kunststoff für Küchenspülen

PVC Double Connector 1.1/2″ for Sinks

Art. H 3900 1120

Doppelverbinder 1.1/2″ aus Kunststoff für Küchenspülen
komplett mit Flaschensifon 1.1/2″ und 2 Ventilen 1.1/2″

PVC Double Connector for Sinks 1.1/2″
complete with PVC Bottletrap 1.1/2″ and 2 Wastes 1.1/2″

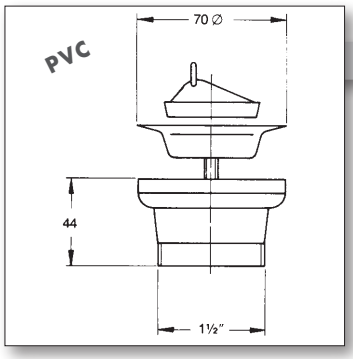

Art. H 1440 1120

Ventil 1.1/2″
für Küchenspülen,
70 mm Plattendurchmesser,
mit PVC-Unterteil, mit Stopfen

Waste 1.1/2″
for Kitchen Sinks,
70 mm Plate ∅,
with PVC-Underpart, with Plug

Art. H 1447 1120
wie oben, jedoch komplett mit Kettenhaltergarnitur
as above, but complete with Chain and Stay

Art. H 252B 3120

Korbventil 3.1/2″
für Küchenspülen,
komplett aus Edelstahl
mit PVC-Unterteil 1.1/2″

Basket Waste 3.1/2″
for Kitchen Sinks,
made completely of
Stainless Steel
with PVC Underpart 1.1/2″

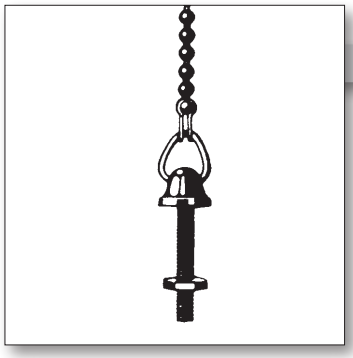

Art. H 1470 0000

Kugelkettengarnituren
in verschiedenen Längen
und Ausführungen

Ball Chain Sets
in various lengths and executions

Art. H 1530 0000

Gummistopfen
in verschiedenen Grössen

Rubber Plugs
in various sizes

Ersatzteile für Ablaufarmaturen
Spare Parts for Traps

Art. H 2560 1140

Rosette 1.1/4"

Rosette 1.1/4"

Art. H 2590 1120

Rosette 1.1/2"

Rosette 1.1/2"

Art. H 1630 1140

Verchromte Messing Mutter 1.1/4"

C.P. Brass Nut 1.1/4"

Art. H 2630 1120

wie oben, jedoch 1.1/2"

as above, but 1.1/2"

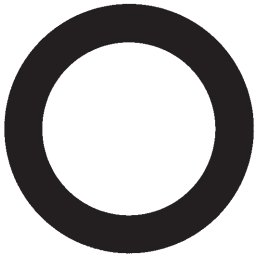

Art. H 2640 1140

Dichtung 1.1/4"

Washer 1.1/4"

Art. H 2650 1120

Dichtung 1.1/2"

Washer 1.1/2"

Art. H 2570 1140

Verchromtes Messing Rohr ohne Flansch 1.1/4" x 1.1/4"

C.P. Brass Tube without Flange 1.1/4" x 1.1/4"

Art. H 2580 1120 wie oben, jedoch 1.1/2" x 1.1/2"
as above, but 1.1/2" x 1.1/2"

Art. H 1590 1140

Verchromtes Messing Rohr, einseitig geflanscht 1.1/4" x 1.1/4"
C.P. Brass Tube, one Side flanged 1.1/4" x 1.1/4"

Art. H 2600 1120 wie oben, jedoch 1.1/2" x 1.1/2"
as above, but 1.1/2" x 1.1/2"

Art. H 2610 1140 wie oben, jedoch 1.1/4" x 1.1/2"
as above, but 1.1/4" x 1.1/2"

Art. H 3770 1120

Badewannen Ab- und Überlaufgarnitur 1.1/2″
komplett aus Messing,
mit Drehknopfbetätigung

Automatic Bath Waste and Overflow 1.1/2″
full Brass

Art. H 3790 1120

Badewannen Ab- und Überlaufgarnitur 1.1/2″
Ablaufventil und Überlauf aus PVC mit Drehknopfbetätigung

Automatic Bath Waste and Overflow 1.1/2″
Waste Part and Overflow Fittings made of PVC

Art. H 1570 1120

Badewannen Ab- und Überlaufgarnitur 1.1/2″, Ablaufventil aus Messing

Bath Waste and Overflow 1.1/2″ with Brass Waste Part

Art. H 157M 1120 wie oben, jedoch komplett mit Magnetstopfen
as above, but complete with Magnetic Plug

Art. H 3570 1140 ohne Foto
Badewannen Ab- und Überlaufgarnitur 1.1/4″ Ablaufventil aus Messing

Bath Waste and Overflow 1.1/4″, with Brass Waste Part

Art. H 1580 1120 ohne Foto
Badewannen Ab- und Überlaufgarnitur 1.1/2″ Ablaufventil aus PVC

Bath Waste and Overflow 1.1/2″ with PVC Waste Part

Art. H 3820 1140

Verschraubung 1.1/4″
aus Messing

Cap and Lining 1.1/4″

Art. H 3830 1120
wie oben, jedoch 1.1/2″
as above, but 1.1/2″

Art. H 3840 1140

Verschraubung 1.1/4″
gebogen, aus Messing

Cap and Elbow 1.1/4″

Art. H 3850 1120
wie oben, jedoch 1.1/2″
as above, but 1.1/2″

Art. H 1610 1140

Guss-Sifon 1.1/4″ aus Messing
Cast Brass P-Trap 1.1/4″

Art. H 1620 1120
Guss-Sifon 1.1/2″ aus Messing
Cast Brass P-Trap 1.1/2″

Art. H 162P 1120
Guss-Sifon 1.1/2″ aus PVC
PVC P-Trap 1.1/2″

Art. H 3860 1140

Geruchsverschluss 1.1/4″
aus Messing

Tubular Bath Brass Trap 1.1/4″

Art. H 3870 1120
wie oben, jedoch 1.1/2″
as above, but 1.1/2″

Art. H 515S 0000

Spektra Brausegarnitur
Duschstange 600 mm x 25 mm ø
Einstellbarer Konusgleiter
PVC Luxus Brauseschlauch 150 cm
Spektra Handbrause
- 5 Strahlarten
- Anti-Kalk-Einsatz
- Auch mit **Seifenhalter** verfügbar

Spektra Shower Set
Sliding rail 600 mm x 25 mm ø
Ajustable conical slider
Plastic-flex-shower hose 150 cm
Spektra handshower
- 5 shower functions
- Anti-lime insert
- Also with **Soap Dish** available

Art. H 515S 00WH

SPEKTRA Hand-Brausegarnitur
Beweglicher Wandhalter
PVC Luxus Brauseschlauch 150 cm
Spektra Handbrause
- 5 Strahlarten
- Anti-Kalk-Einsatz

SPEKTRA Hand Shower Set
Movable Wall Holder
Plastic-flex-shower hose 150 cm
Spektra handshower
- 5 shower functions
- Anti-lime insert

Spektra handshower : 5 shower functions

Refreshing spray

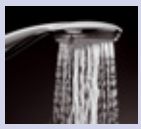
Relaxing combined spray

Pulsating spray

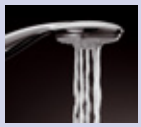
Invigorating massage

Soft mixed spray

Art. H 516S 0000

NEU

Spektra II Brausegarnitur
Duschstange 600 mm x 25 mm ø
Einstellbarer Konusgleiter
PVC Luxus Brauseschlauch 150 cm
Seifenschale
Spektra Handbrause II
- 5 Strahlarten
- Anti-Kalk-Einsatz
- Genormtes 1/2"-Gewinde

NEW

Spektra II Shower Set
Sliding rail 600 mm x 25 mm ø
Adjustable conical slider
Plastic-flex-shower hose 150 cm
Soap Dish
Spektra II handshower
- 5 shower functions
- Anti-lime insert
- Standardized 1/2"-thread

Soap Dish

Spektra II handshower : 5 shower functions

Refreshing spray

Relaxing combined spray

Pulsating spray

Invigorating massage

Soft mixed spray

Kopf- & Handbrausen
Wall & Hand Showers

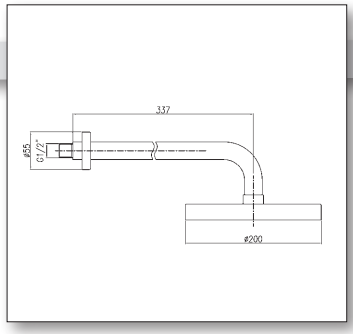

Art. H 507F 0000

Messing-Kopfbrause
Durchmesser 200 mm,
mit Brausearm 1/2" - 337 mm lang

C.P. Brass Showerhead
diameter 200 mm,
with C.P. Showerarm 1/2" - 337 mm long

Art. H 507A 2000

3-Strahl ABS-Brausekopf
mit Messing Brausearm 1/2",
Ausladung 210 mm, mit Kugelgelenk und Gummi-Manschette

3-Way ABS Showerhead
with C.P. Brass Showerarm 1/2",
Exposure 210 mm, with Ball Joint and Rubber Sleeve

Art. H 507B 2100

1-Strahl Brausekopf
aus Messing mit verchromtem Brausearm 1/2" –
Ausladung 150 mm, mit Kugelgelenk, Antikalk-Funktion

1-Way Brass Showerhead
with C.P. Brass Showerarm 1/2",
Exposure 150 mm, with Ball Joint and Anticalc-Function

Art. H 507D 3600

Messing Kopfbrause
mit Messing Brausearm 1/2"
Ausladung 190 mm, mit Kugelgelenk

C.P. Brass Showerhead with C.P. Brass Showerarm 1/2",
Exposure 190 mm, with Ball Joint

Art. H 507C 3300

Acryl-Kopfbrause
mit Messing Brausearm 1/2"
Ausladung 190 mm,
mit Kugelgelenk

Acrylic Showerhead with C.P. Brass Showerarm 1/2",
Exposure 190 mm, with Ball Joint

Art. H 5040 0000

Acryl-Handbrause 1/2"
mit verstellbarem Brausekopf

Acrylic Handshower 1/2"
with adjustable Showerhead

Art. H 5020 0000

Mini Brausesatz bestehend aus Acryl-Handbrause 1/2" Art. 5040, Wandhalter Art. 5060 sowie verchromten Metallbrauseschlauch Art. 1640 – 150 cm lang

Mini Showerset consisting of Acrylic Handshower 1/2" Art. 5040, Wall holder Art. 5060 and C.P. Flexible Hose Art. 1640 – 150 cm long

Art. H 5010 0000

PVC Handbrause 1/2"
weiss oder schwarz

PVC Handshower 1/2"
white or black

Art. H 5060 0000

Wandhalter
für Handbrausen Art. 5040 und 5050

Wall Holder
for Handshowers Art. 5040 and 5050

Art. H 5110 0000

Wandhaken
für Art. 5100

Wall Hook
for Art. 5100

Art. H 5100 0000

Gelenkstück für Handbrausen 1/2"

Swivel Connection for Handshower 1/2"

Art. H 555R 0000

HSH Shattaf-Set bestehend aus:
Verchromter Shattaf-Handbrause mit **Antikalk-Funktion**, mit verchromtem Wandhalter mit Schraube und Dübel sowie verchromtem Metallbrauseschlauch 1/2″ x 1/2″ x 120 cm

HSH Shattaf Set complete with chromed Shattaf-Handspray with **Anti-Calcium Rubber Tips**, chromed Wall Support and C.P. Flexible Hose 1/2″ x 1/2″ x 120 cm

Art. H 556R 0000

HSH Shattaf-Set bestehend aus:
Weisser Shattaf-Handbrause mit **Antikalk-Funktion**, mit weissem Wandhalter mit Schraube und Dübel sowie verchromtem Metallbrauseschlauch 1/2″ x 1/2″ x 120 cm

HSH Shattaf Set complete with white Shattaf-Handspray with **Anti-Calcium Rubber Tips**, white Wall Support and C.P. Flexible Hose 1/2″ x 1/2″ x 120 cm

Art. H 555H HD00

HSH Luxus Shattaf-Set schwere Ausführung bestehend aus:
Messing-verchromter, schwerer Shattaf-Handbrause, mit verchromtem Wandhalter mit Schrauben und Dübeln sowie verchromtem Aggraff-Metallbrauseschlauch 1/2″ x 1/2″ x 120 cm mit Konusmutter

HSH Heavy Duty Luxury Shattaf Set complete with C.P. Brass Heavy Shattaf-Handspray, with chromed Wall Support and with Double-Interlocking "Aggraff" C.P. Flexible Hose 1/2″ x 1/2″ x 120 cm with Conical Nut

Art. H 555H HDCG

dito jedoch in **Chrom/Gold Ausführung**
dito but in **C.P./Gold Version**

Art. H 555H HDGG

dito jedoch komplett **vergoldet**
dito but complete **gold plated**

Art. H 557H HDSQ

HSH Shattaf-Set eckige Ausführung bestehend aus:
Messing-verchromter, eckiger, schwerer Shattaf-Handbrause komplett mit kantigem Metall-Wandhalter, Schrauben und Dübeln sowie verchromten
Aggraff-Metallbrauseschlauch 1/2″ x 1/2″ x 120 cm mit Konusmutter

HSH Heavy Duty Shattaf SQUARE type complete with HD SQUARE C.P. Brass Shattaf-Handspray, with square metal Chromed Wall Support, Screws and wall plugs, with Double-Interlocking "Aggraff" C.P. Flexible Hose 1/2″ x 1/2″ x 120 cm with Conical Nut

HSH GERMANY

Shattaf
Best Quality. Best Seller.

Art. A 5550 0000

ARMAMIX Shattaf-Set bestehend aus:
Verchromter Shattaf-Handbrause, mit verchromtem Wandhalter mit Schraube und Dübel sowie verchromtem Metallbrauseschlauch 1/2″ x 1/2″ x 120 cm

ARMAMIX Shattaf Set complete with chromed Shattaf-Handspray, with chromed Wall Support and C.P. Flexible Hose 1/2″ x 1/2″ x 120 cm

Art. A 5560 0000

ARMAMIX Shattaf-Set bestehend aus:
Weisser Shattaf-Handbrause, mit weissem Wandhalter mit Schraube und Dübel sowie verchromtem Metallbrauseschlauch 1/2″ x 1/2″ x 120 cm

ARMAMIX Shattaf Set complete with white Shattaf-Handspray, with white Wall Support and C.P. Flexible Hose 1/2″ x 1/2″ x 120 cm

ARMAMIX® ARMATUREN GERMANY

Art. A 555S 0000

ARMAMIX Shattaf-Set Matt Chrome bestehend aus:
Matt verchromter Shattaf-Handbrause, mit **Antikalk-Funktion**, mit flexiblem silbergrauen Luxus-Brauseschlauch SansiFlex 1/2″ x 1/2″ x 120 cm sowie matt verchromtem Wandhalter mit Schraube und Dübel

ARMAMIX Shattaf Set complete Matt Chrome **Anti-Calcium Rubber Tips**, with Shattaf-Handspray Matt Chrome, with Luxury Silver Grey Flexible Shower Hose SansiFlex 1/2″ x 1/2″ x 120 cm and matt chromed Wall Support

Flexible Schläuche
Flexible Hoses

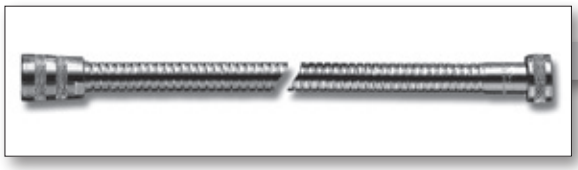

Art. N 164H 0000

10 bar Druck · 50 Kg · 50 °C · TÜV geprüft

Verchromter „Aggraff"-Brauseschlauch schwere Ausführung 1/2" x 1/2"

C.P. Metal-Flexible Hose Heavy Duty 1/2" x 1/2", Double-Interlocking

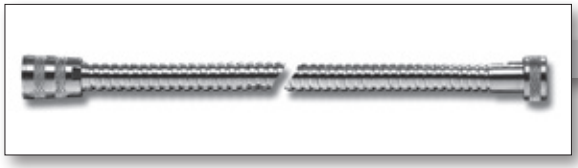

Art. N 1640 0000

5 bar Druck · 50 Kg · 50 °C

Verchromter Metall-Brauseschlauch 1/2" x 1/2"

C.P. Metal-Flexible Hose 1/2" x 1/2"
with Hexagonal or Round Nuts in 3/8" or 1/2" and with Conical Nuts.

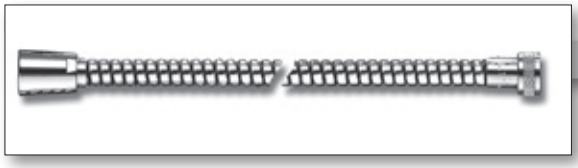

Art. N 164L 0000

5 bar Druck · 50 Kg · 50 °C · TÜV geprüft

Luxus-Brauseschlauch
PVC-beschichtet, Chromfarben, 1/2" x 1/2", auch in anderen Farben erhältlich

Luxury-Flexible Hose
PVC-coated, Colour Chrome 1/2" x 1/2", also available in different Colours

Art. N 164S 0000

5 bar Druck · 40 Kg · 50 °C

Luxus-Brauseschlauch SansiFlex
PVC Silbergrau 1/2" x 1/2" mit verschiedenen Anschlüssen

Luxury Flexible Hose SansiFlex
PVC Silver Grey 1/2" x 1/2" - various nuts available

Art. N 1650 0000

3 bar Druck · 25 Kg · 50 °C

PVC-Brauseschlauch weiss, 1/2" x 1/2"

PVC-Flexible Hose white, 1/2" x 1/2"

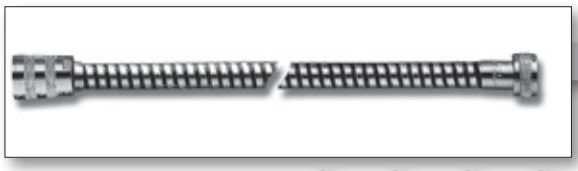

5 bar Druck · 50 Kg · 50 °C · TÜV geprüft

Art. N 165L 0000

Universal-Brauseschlauch
schwarz PVC, 1/2" x 1/2", mit einer optischen, verchromten Spiraleinlage

Universal - Flexible Hose
black, PVC, 1/2" x 1/2",
with an optical chromed Spiral

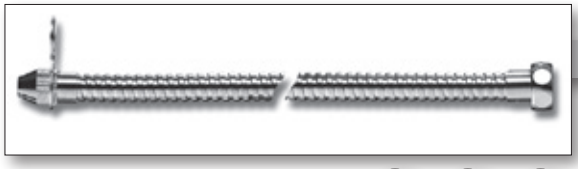

5 bar Druck · 30 Kg · 50 °C

Art. N 1310 0000

Verchromter Bidet-Metallbrauseschlauch 1/2"
mit Aufhängeöse und Wandhaken 1/2" x 1/2"

C.P. Bidet Hose 1/2"
with Eye and Wall Hook 1/2" x 1/2"

3/8"

Konus 1/2"

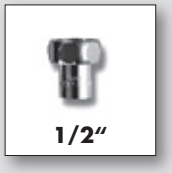

1/2"

Konus 1/2"

3/4"

M15-1

1/2", 3/4"

3/8"

Druckfeste Flexible Schläuche

Zertifiziert nach DVGW W543, DN 8, 90° Heißwasser, 10 Bar
Mit W 270 Zulassung (hygienegeprüfter Innenschlauch) für Trinkwasser
mit Edelstahl-Draht-Umflechtung

Pressure-Proofed Flexible Hoses

Certified according DVGW W543, DN 8, 90° Hot Water, 10 Bar
with W 270 Approval (Hygienic Inner Tube) for Drinking Water
with Wires made out of Stainless Steel

Art. N 2900 5480

Flexibler Schlauch DVGW
MS-Überwurfmutter 3/8″ - Glatter Rohrstutzen Ø 10 mm

Flexible Hose DVGW
Brass Female Connection 3/8″ - Plain Tube Connection Ø 10 mm

Art. N 2910 5470

Flexibler Schlauch DVGW
MS-Quetschverschraubung 3/8″ x Ø 10 mm - MS-Überwurfmutter 3/8″

Flexible Hose DVGW
C.P. Brass Compression Nut 3/8″ x Ø 10 mm - Brass Female Connection 3/8″

Art. N 2920 5530

Flexibler Schlauch DVGW
MS-Überwurfmutter 1/2″ - MS-Überwurfmutter 1/2″

Flexible Hose DVGW
Brass Female Connection 1/2″ - Brass Female Connection 1/2″

Verfügbar in verschiedenen Längen und Ausführungen.

Available in various Lengths and Executions.

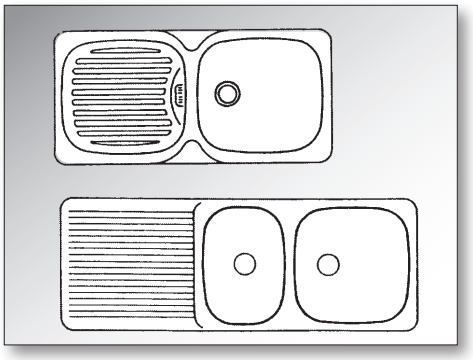

Küchenspülen
Kitchen Sinks

Auf Anfrage
On Request

HOTEL -LINE

New Complete Programme available!
Please ask for Special Brochure!

Art. H 445A 8140

Messing verchromte Badetuchablage

C.P. Brass Towel Rack

Art. H 445B 2190

Messing verchromter Wannengriff (auch mit Seifenablage erhältlich)

C.P. Brass Grab Bar for Bathtub (also available with Soap Basket)

Art. H 445C 2140

Messing verchromter Wannengriff mit Seifenablage

C.P. Brass Grab Bar for Bathtub with Soap Basket

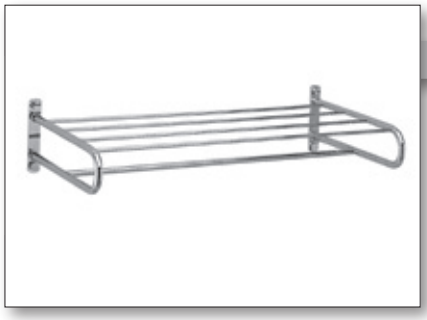

Art. H 445D 8150

Messing verchromte Badetuchablage

C.P. Brass Towel Rack

Art. H 445E 1450

Messing verchromter Zahnputzhalter mit Becher

C.P. Brass Tooth Mug Holder with Mug

Art. H 445F 1250

Messing verchromter Seifenhalter

C.P. Brass Soap Holder

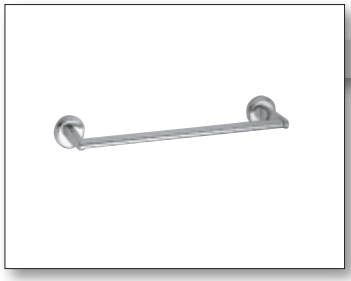

Art. H 445G 2060

Messing verchromter Badetuchhalter

C.P. Brass Bath Towel Holder

Art. H 445H 2070

Messing verchromter Handtuchring

C.P. Brass Towel Ring

Art. H 445I 2360

Messing verchromter Papierhalter

C.P. Brass Paper Holder

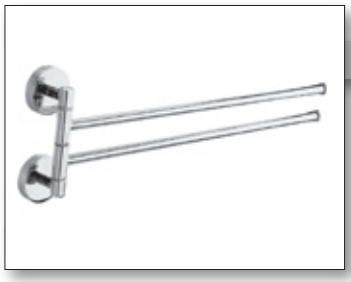

Art. H 445K 2030

Messing verchromter Handtuchhalter

C.P. Brass Towel Holder

Art. H 1910 0000

Verchromter Badetuchhalter

C.P. Bath Towel Holder

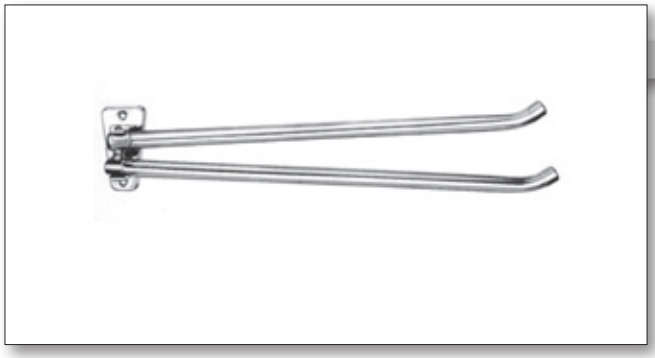

Art. H 1940 0000

Verchromter Badetuchhalter, 2 Arme

C.P. Bath Towel Holder, 2 Arms

Art. H 1980 0000

Papierhalter aus Edelstahl
(auch in Messing erhältlich)

Stainless Steel Paper Holder
(also available in Brass)

Art. H 1950 0000

Verchromter Zahnputzhalter
mit Becher

C.P. Tooth Mug Holder
with Mug

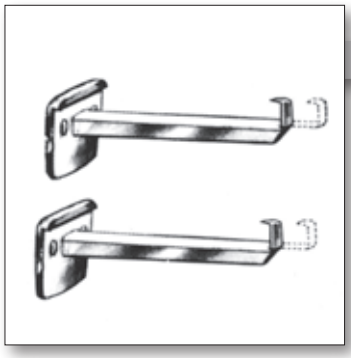

Art. H 1930 0000

Verchromte Federzugkonsolen

C.P. Spring Brackets
for Glass Shelf

Art. H 4010 0000

Verchromter Handtuchring

C.P. Towel Ring

Art. H 1970 0000

Verchromter Seifenhalter
Seifenablage weiss mit Schlitzen

C.P. Soap Holder
white Soap dish with Holes

Befestigungsmaterial
Fixing Sets

Art. H 4040 0000

Befestigungssatz für Wasserboiler
1 Satz bestehend aus je 2 Wandhaken 10 x 95 mm und Dübeln

Fixing Set for Water Heaters
1 set consisting of each 2 Wall Hooks 10 x 95 mm and Wall Plugs

Art. H 2120 4070

Befestigungssatz für WC's und Bidets
1 Satz bestehend aus je 4 Stockschrauben 6 x 70 mm, Unterlegscheiben, Hutmuttern und Dübeln
Fixing Set for WC's
consisting of each 4 Screws 6 x 70 mm, Washers, Nuts and Wall Plugs

Art. H 2120 4090

wie oben, jedoch mit Stockschrauben 6 x 90 mm
as above, but with Screws 6 x 90 mm

Art. H 2120 2070

wie Art. H 2120 4070, jedoch je 2 Stück per Satz
same as Art. H 2120 4070 but per Set each 2 Pieces

Art. H 2080 2140

Befestigungssatz für Waschtische
1 Satz bestehend aus je 2 Wandschrauben 10 x 140 mm, Unterlegscheiben, Muttern und Dübeln

Fixing Set for Washbasins
consisting of each 2 Wall Screws 10 x 140 mm, Washers, Nuts and Wall Plugs

Art. H 2110 0000

Messing verchromte Hahnrosetten
in verschiedenen Abmessungen

C.P. Brass Rosettes
in various Sizes

Art. H 4020 0000

Verchromter Hahnlochstopfen

C.P. Tap Hole Cover

Art. H 4030 0000

Galvanisierte Rohrschellen
von 1/2" - 6"

Galvanized Pipe Clips
from 1/2" - 6"

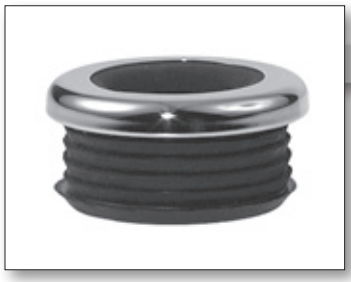

Art. H 4090 0000

Gummiverbinder
verschiedenen Grössen und Ausführungen

Rubber Connectors
in various Sizes and Executions

Tangit / HSH PTFE Band

HSH GERMANY

PVC Rohrkleber und Reiniger „TANGIT"
Solvent Cement and Cleanser Brand „Tangit" for PVC Pipes

Art. N 9010 0125	**Tangit Kleber 125 gr (12 Tuben/1 Karton)** Tangit Glue 125 grms (12 Tubes/1 Carton)
Art. N 9020 0250	**Tangit Kleber 250 gr (12 Dosen/1 Karton)** Tangit Glue 250 grms (12 Tins/1 Carton)
Art. N 9030 0500	**Tangit Kleber 500 gr (12 Dosen/1 Karton)** Tangit Glue 500 grms (12 Tins/1 Carton)
Art. N 9040 1000	**Tangit Kleber 1000 gr (6 Dosen/1 Karton)** Tangit Glue 1000 grms (6 Tins/1 Carton)
Art. N 9050 0800	**Tangit Reiniger 800 gr (12 Dosen/1 Karton)** Tangit Cleanser 800 grms (12 Tins/1 Carton)

Dosen mit integriertem Pinsel im Deckel
Tins with Integrated Brush in the Cover

Art. N 903P 0500	**Tangit Kleber 500 ml (12 Dosen/1 Karton)** Tangit Glue 500 ml (12 Tins/1 Carton)
Art. N 904P 1000	**Tangit Kleber 1000 ml (6 Dosen/1 Karton)** Tangit Glue 1000 ml (6 Tins/1 Carton)

Henkel

HSH PTFE Gewindedichtband
HSH Brand PTFE Thread Seal Tape

Art. H 2100 1212	**12 m lang x 12 mm breit x 0,08 mm stark** 12 m long x 12 mm wide x 0,08 mm thick
Art. H 2100 1012	**10 m lang x 12 mm breit x 0,08 mm stark** 10 m long x 12 mm wide x 0,08 mm thick
Art. H 2100 0812	**8 m lang x 12 mm breit x 0,08 mm stark** 8 m long x 12 mm wide x 0,08 mm thick

Also other Sizes available
Made of 100% PTFE

Original !

Verschiedenes / Various

Art. N 2000 0000

Spiegel
mit polierten Kanten oder
mit Facettenschliff
in verschiedenen Grössen
und Stärken

Mirrors
with Polished Edges or
with Bevelled Edges
in various Sizes and Thicknesses

Art. H 1990 0000

Spiegelklammern
Satz bestehend aus
2 Oberteilen mit Federzug,
2 Unterteilen und
4 Schrauben

Set of Stainless Steel
polished Mirrorclips consisting of
2 spring operated Upperparts,
2 Underparts and
4 screws

Art. N 2030 0000

3-türiger Spiegelschrank
mit Beleuchtung,
Abmessungen ca.
580 x 490 x 150 mm

3-Door Mirror Cabinet
with Illumination,
Size abt. 580 x 490 x 150 mm

Art. N 2040 0000

1-türiger Medizinschrank
Abmessungen ca.
330 x 460 x 160 mm

1-Door Medicine Cabinet
Size abt. 330 x 460 x 160 mm

Art. N 2050 0000

wie oben, jedoch mit einer Spiegeltür
as above, but with Mirror Door

Art. H 2300 0000

HSH Rohr-Isolierschläuche
aus Synthetischem Flies
mit einer äusseren PE-Folie mit
Schutzwirkung gegen Feuchtigkeit.
Lieferbar in Längen von 10 m mit
den Grössen 15 - 70 mm

HSH Pipe-Insulation Sleeves
made of Sythetic Fibre
with an outer PE-Foil protecting
against Moisture.
Supplied in Lengths of 10 metres in
the Sizes from 15 – 70 mm

Art. N 2400 0000

Manometer
Standard oder schwere
Ausführung, verschiedene
Modelle und Messbereiche.
Ebenfalls: Thermometer, Bimetall,
Feder oder elektonisch. Auch
Maschinen V-Form Thermometer
in verschiedenen Ausführungen.

Pressure Gauges
Heavy Duty or Standard, various
Models and Measuring Sscales.
Also available: Thermometers
with Bimetall Pointer, Spring or
Electronic Mechanisms. Also
V-Shaped Machine Thermo-
meters in different Versions.

Heizkörperventile / Radiator Valves

Art. H 9220 0000

absperrbare Verschraubung
Eckform - AG x IG - matt verchromt
Radiator Valve, angle
Type MxF – Matt Chromed

Art. H 9230 0000

absperrbare Verschraubung
gerade - AG x IG - matt verchromt
Radiator Valve straight
Type MxF – Matt Chromed

Art. H 9240 000

Handregulierventil Eckform
AG x IG - matt verchromt - mit Griff
Manual regulating Radiator
Valve, angle Type MxF,
Matt Chromed, with Handle

Art. H 9250 000

Handregulierventil gerade
AG x IG - matt verchromt - mit Griff
Manual regulating Radiator
Valve, straight Type MxF,
Matt Chromed, with Handle

Index

Art.	Page	Art.	Page	Art.	Page	Art.	Page	Art.	Page	Art.	Page
A 1010	14	B 122A	18	H 1491	31	H 3230	33	H 555H	38	H 820H	9
A 1020	14	B 122B	18	H 1492	31	H 323M	33	H 555R	38	H 825F	13
A 1040	14	B 3000	25	H 1493	31	H 3500	30	H 556R	38	H 850N	13
A 1050	16	B 3010	23	H 1530	33	H 3570	35	H 557H	38	H 851N	12
A 105B	15	B 3020	23	H 1540	32	H 3600	30	H 6110	29	H 852N	13
A 105C	15	B 303C	23	H 1550	32	H 3770	35	H 6120	29	H 853N	12
A 105D	15	B 304C	23	H 1560	32	H 3790	35	H 6130	29	H 854N	12
A 105E	15	B 3050	25	H 1570	35	H 3820	35	H 6220	29	H 9220	46
A 105F	15	B 3060	24	H 157M	35	H 3830	35	H 6260	29	H 9230	46
A 105S	15	B 306N	24	H 1580	35	H 3840	35	H 6410	29	H 9240	46
A 1060	14	B 3080	22	H 1590	34	H 3850	35	H 6550	29	H 9250	46
A 107H	16	B 3090	24	H 1610	35	H 3860	35	H 7510	29	H 950M	4
A 107L	16	B 3100	22	H 1620	35	H 3870	35	H 7610	29	H 950T	13
A 1080	16	B 3110	22	H 162P	35	H 3900	33	H 800M	4	H 956M	4
A 108A	16	B 312B	26	H 1630	34	H 4010	43	H 802C	5	H 956T	13
A 1090	17	B 3130	22	H 1910	43	H 4020	44	H 802H	8	J SPTO	20
A 109A	17	B 3140	22	H 1930	43	H 4030	44	H 802M	3	N 1310	40
A 1100	16	B 3150	26	H 1940	43	H 4040	44	H 802S	6	N 1640	40
A 1110	17	B 316B	27	H 1950	43	H 4090	44	H 804H	8	N 164H	40
A 1120	21	B 3170	27	H 1970	43	H 445A	42	H 804M	3	N 164L	40
A 112A	17	B 318B	27	H 1980	43	H 445B	42	H 804S	6	N 164S	40
A 112B	16	B 3280	27	H 1990	46	H 445C	42	H 805F	13	N 1650	40
A 1130	19	B 332B	26	H 2020	29	H 445D	42	H 805H	8	N 165L	40
A 1140	19	B 3420	26	H 2080	44	H 445E	42	H 805N	12	N 2000	46
A 1150	19	B 3350	25	H 2100	45	H 445F	42	H 805S	6	N 2030	46
A 1230	21	B 3360	24	H 2110	44	H 445G	42	H 806C	5	N 2040	46
A 1240	21	B 3370	25	H 2120	44	H 445H	42	H 806H	8	N 2050	46
A 124L	21	B 3380	23	H 2140	28	H 445I	42	H 806M	3	N 2400	46
A 2230	21	B 4090	22	H 2150	28	H 445K	42	H 806S	6	N 2900	41
A 2240	21	C HDLE	19	H 2160	28	H 4500	31	H 807H	8	N 2910	41
A 2250	14	E HDLE	19	H 2170	28	H 4600	31	H 807M	3	N 2920	41
A 2260	15	F HDLE	19	H 2180	28	H 5010	37	H 807S	6	N 9010	45
A 2280	15	G HDLE	19	H 2190	28	H 5020	37	H 808H	8	N 9020	45
A 2710	21	H 112N	13	H 2200	28	H 5040	37	H 808M	4	N 9030	45
A 5080	20	H 1220	18	H 2210	28	H 5060	37	H 808N	12	N 903P	45
A 5550	39	H 122L	18	H 2300	46	H 507A	37	H 808S	6	N 9040	45
A 555S	39	H 1350	30	H 2510	30	H 507B	37	H 809N	12	N 904P	45
A 5560	39	H 135M	30	H 2517	30	H 507C	37	H 810H	9	N 9050	45
A 802A	10	H 1360	30	H 2520	31	H 507D	37	H 810S	7	REGU	20
A 804A	10	H 1370	30	H 2527	31	H 507F	37	H 811C	5	R HDLE	19
A 805A	10	H 1377	30	H 252B	33	H 5100	37	H 811H	9	S SPTO	20
A 806A	10	H 137M	30	H 2560	34	H 5110	37	H 811S	7	T HDLE	19
A 807A	10	H 138M	30	H 2570	34	H 515S	36	H 812C	5	U SPTO	20
A 808A	10	H 1390	33	H 2580	34	H 516S	36	H 812S	7	V HDLE	19
A 811A	11	H 1420	32	H 2590	34	H 518M	3	H 815H	9		
A 815A	11	H 1427	32	H 2600	34	H 5210	29	H 815M	4		
A 816A	11	H 1430	31	H 2610	34	H 5220	29	H 815S	7		
A 817A	10	H 1437	31	H 2630	34	H 5230	29	H 816H	9		
A DIN0	20	H 1440	33	H 2640	34	H 5310	29	H 816M	4		
AERO	20	H 1447	33	H 2650	34	H 5410	29	H 816S	7		
A HDLE	19	H 1450	31	H 3200	32	H 5420	29	H 817C	5		
A MECH	20	H 1460	31	H 3210	32	H 5430	29	H 817H	8		
A SC0N	20	H 1470	33	H 3220	33	H 5510	29	H 817S	6		
B 1220	18	H 1480	32	H 322M	33	H 5520	29	H 8180	11		

close to the water

HSH

GERMANY

HAN-SANITÄR Trade GmbH & Co. KG

Sanitary Mixers, Fittings and Accessories

P.O. Box 11 14 21 • D-20414 Hamburg
Mattentwiete 6 • D-20457 Hamburg

Phone +49 (0) 40 - 37 85 66-0
Fax +49 (0) 40 - 36 79 00

email: hsh@han-sanitaer.com
www.han-sanitaer.com

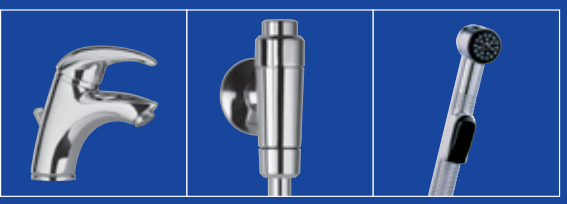

© 2016

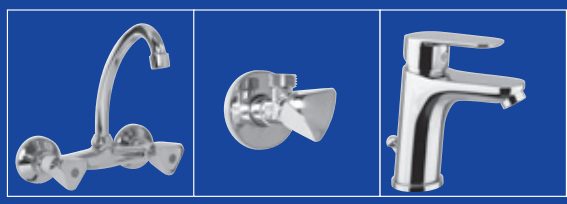

Registered Trademarks :

HSH GERMANY

ARMAMIX® ARMATUREN GERMANY

BENKISER

Layout, Design & Production: Stefan Scheil • www.5em.de

All rights reserved
We reserve the right to modify the articles shown in this catalogue in design and technical specification without further notice.